Acest manual trebuie considerat ca fiind parte integrantă a vehiculului și trebuie predat împreună cu scuterul la revânzarea acestuia.

Această publicație include cele mai recente informații disponibile în momentul publicării. Honda Motor Co., Ltd. își rezervă dreptul de a aduce modificări în orice moment fără obligativitatea notificării prealabile.

Nicio parte a acestui manual de utilizare nu poate fi reprodusă fără o notificare scrisă.

Este posibil ca vehiculul descris în acest manual de utilizare să nu fie identic cu vehiculul dumneavoastră.

© 2023 Honda Motor Co., Ltd.

Bine ați venit

Felicitări pentru achiziționarea unui nou vehicul Honda. Alegând un produs Honda ați intrat în familia internațională de clienți mulțumiți care apreciază renumele Honda obținut pentru fabricarea unor produse de bună calitate.

Pentru a asigura siguranța și plăcerea de a conduce:

- Citiți cu atenție acest manual de utilizare.
- Respectați toate recomandările și procedurile din acest manual de utilizare.
- Acordați atenție mesajelor de siguranță din acest manual de utilizare și de pe scuter.

- Următoarele coduri, utilizate în cadrul manualului, indică țările respective.
- Ilustrațiile se bazează pe modelul FSH125A IV V.

Coduri țară

Cod	**Țară**
FSH125	
II V	Vietnam
II ED	Israel, Serbia, Macedonia de Nord, Muntenegru, Gibraltar, Bermuda
II E	UK
FSH125A	
IV V, VI V, VII V	Vietnam

*Caracteristicile vehiculului pot varia în funcție de zonă sau de țară.

Câteva cuvinte despre siguranță

Siguranța dumneavoastră și a celorlalți este foarte importantă. Utilizarea în siguranță a acestui vehicul este o responsabilitate importantă.
Pentru a vă ajuta să luați decizii în cunoștință de cauză, în acest manual și pe etichetele de siguranță sunt incluse proceduri de funcționare și alte informații. Aceste informații vă avertizează despre potențialele pericole care ar putea să vă rănească pe dumneavoastră sau alte persoane. Desigur, nu este nici realist, nici posibil să vă informăm asupra tuturor riscurilor asociate cu utilizarea sau întreținerea acestui vehicul. Prin urmare, trebuie să vă bazați și pe judecata dumneavoastră.

Veți descoperi informații importante privind siguranța într-o multitudine de forme, inclusiv:

- Etichete de siguranță pe vehicul
- Mesajele de siguranță precedate de simbolul avertizare de siguranță ⚠ și de unul din cele trei cuvinte: PERICOL, AVERTIZARE sau ATENȚIE. Semnificația acestor termeni este următoarea:

⚠ PERICOL

Nerespectarea acestor instrucțiuni PROVOACĂ DECESUL sau LEZIUNI GRAVE.

⚠ AVERTIZARE

Nerespectarea acestor instrucțiuni POATE PROVOCA DECESUL sau LEZIUNI GRAVE.

⚠ ATENȚIE

Nerespectarea acestor instrucțiuni POATE PROVOCA LEZIUNI.

Alte informații importante sunt furnizate cu următoarele titluri:

NOTIFICARE Informații care contribuie la evitarea deteriorării vehiculului, bunurilor sau a mediului înconjurător.

Cuprins

Siguranța vehiculului P. 2

Ghid de utilizare P. 18

Întreținere P. 73

Soluționarea problemelor P. 111

Informații P. 135

Specificații tehnice P. 148

Siguranța vehiculului

Această secțiune conține informații importante privind conducerea în siguranță a vehiculului dumneavoastră. Vă rugăm să citiți cu atenție această secțiune.

Instrucțiuni privind siguranța.....P. 3
Etichete cu simboluri.....P. 6
Prevederi privind siguranța.....P. 10
Prevederi privind deplasarea.....P. 11
Accesorii și modificări.....P. 15
Încărcarea.....P. 16

Instrucțiuni privind siguranța

Respectați aceste instrucțiuni pentru a crește nivelul siguranței personale:

- Efectuați toate verificările de rutină și obișnuite specificate în acest manual.
- Opriți motorul și mențineți scânteile și flăcările la depărtare înainte de a umple rezervorul de combustibil.
- Nu porniți motorul în zone închise sau închise parțial. Monoxidul de carbon din gazele de eșapament este toxic și vă poate ucide.

Purtați întotdeauna cască

Este un fapt dovedit: căștile și echipamentul de protecție reduc semnificativ numărul și severitatea loviturilor la cap și a altor leziuni. Așadar, purtați întotdeauna o cască de motocicletă autorizată și echipament de protecție. ➔ P. 10

Înainte de a începe deplasarea

Asigurați-vă că sunteți apt fizic, concentrat și că nu ați consumat alcool și droguri. Verificați ca dumneavoastră și pasagerul să purtați cască autorizată și echipament de protecție. Instruiți pasagerul să se țină de mânerul de pe scaun sau de talia dumneavoastră, să se încline împreună cu dumneavoastră la viraje și să mențină picioarele pe suport, chiar și atunci când scuterul este oprit.

Acordați-vă timp pentru a învăța și pentru a exersa

Chiar dacă aveți deja experiență în conducerea altor vehicule, faceți câteva teste de conducere în locuri sigure pentru a vă familiariza cu modul în care funcționează și trebuie manevrat acest vehicul, precum și pentru a vă obișnui cu dimensiunile și greutatea acestuia.

Nu conduceți agresiv

Acordați atenție vehiculelor din jurul dumneavoastră și nu presupuneți că ceilalți participanți la trafic vă pot vedea. Fiți întotdeauna pregătiți să opriți imediat sau să efectuați manevre pentru evitarea obstacolelor.

Aveți grijă să fiți vizibili

Aveți grijă să fiți vizibili, în special pe timpul nopții, purtați îmbrăcăminte reflectorizantă, poziționați-vă astfel încât să fiți vizibili pentru ceilalți șoferi, semnalizați înainte de a vira sau de a schimba banda de circulație, folosiți claxonul atunci când este necesar.

Continuare

Nu vă depășiți limitele

Nu vă deplasați niciodată depășindu-vă limitele personale sau nu depășiți viteza impusă de condițiile de drum. Oboseala și lipsa atenției pot afecta abilitatea dumneavoastră de a judeca și de a vă deplasa în siguranță.

Nu consumați alcool și nu consumați droguri înainte de a conduce

Alcoolul, drogurile și șofatul nu sunt o combinație potrivită. Chiar și o singură băutură alcoolică poate reduce capacitatea de a reacționa la condițiile schimbătoare, în timp ce timpul de reacție se înrăutățește cu fiecare băutură suplimentară consumată. Același lucru este valabil și în cazul consumului de stupefiante. Nu beți și nu consumați droguri înainte de a conduce și nu vă lăsați prietenii să facă acest lucru.

Mențineți vehiculul Honda în condiții de siguranță

Întreținerea corespunzătoare a vehiculului este importantă, astfel încânt acesta să fie întotdeauna pregătit pentru a fi condus în siguranță. Verificați vehiculul înainte de fiecare deplasare și efectuați toate intervențiile de întreținere recomandate. Nu depășiți niciodată limitele de încărcare (➡ P. 16) și nu modificați vehiculul sau nu montați accesorii ce l-ar transforma întru-un vehicul periculos (➡ P. 15).

Dacă sunteți implicat într-un accident

Siguranța personală este prioritară. Dacă dumneavoastră sau o altă persoană ați fost rănit, nu subevaluați gravitatea leziunilor și, dacă este sigur, continuați deplasarea. Dacă este necesar, solicitați o ambulanță. Mai mult, dacă în accident au fost implicate alte persoane sau vehicule, respectați legile și reglementările în vigoare. Dacă decideți că veți continua deplasarea, în primul rând rotiți contactul în poziția O (oprit) și apoi evaluați starea vehiculului. Verificați să nu existe scurgeri și dacă piulițele și șuruburile esențiale sunt strânse corect, apoi verificați ghidonul, manetele de comandă, frânele și roțile. Conduceți cu viteză redusă și cu mare prudență. Este posibil ca vehiculul să fi suferit daune care nu sunt vizibile imediat. Vehiculul dumneavoastră trebuie verificat cât mai curând posibil de un tehnician calificat.

Riscuri privind monoxidul de carbon

Gazele de eșapament conțin monoxid de carbon otrăvitor, un gaz incolor, inodor. Inhalarea de monoxid de carbon poate provoca pierderea cunoștinței și poate conduce la deces.

Dacă lăsați motorul să funcționeze într-un spațiu închis sau parțial închis, aerul pe care îl respirați poate conține o cantitate periculoasă de monoxid de carbon.
Nu lăsați niciodată motorul să funcționeze într-un garaj sau într-un spațiu închis.

⚠ AVERTIZARE

Funcționarea motorului într-o încăpere închisă sau închisă parțial poate provoca acumularea rapidă de gaz toxic monoxid de carbon.

Inhalarea acestui gaz incolor, inodor poate provoca rapid inconștiență și poate conduce la deces.

Porniți motorul doar atunci când vă aflați într-o zonă exterioară, bine ventilată.

Etichete cu simboluri

În paginile următoare este descrisă semnificația etichetelor. Unele etichete vă avertizează asupra eventualelor pericole ce pot provoca leziuni grave. Altele oferă informații importante privind siguranța. Citiți cu atenție aceste informații și nu îndepărtați etichetele.

În cazul în care eticheta se dezlipește sau devine greu de citit, contactați distribuitorul dumneavoastră pentru înlocuirea acesteia.

Pe fiecare etichetă există un simbol specific. În cele ce urmează, sunt ilustrate semnificațiile simbolurilor și al etichetelor.

Citiți cu atenție instrucțiunile din manualul de utilizare.

Citiți cu atenție instrucțiunile din manualul de reparație. Pentru păstrarea siguranței, reparați vehiculul doar la distribuitorul dumneavoastră.

PERICOL (pe fundal ROȘU)
Nerespectarea acestor instrucțiuni PROVOACĂ MOARTEA sau LEZIUNI GRAVE.
AVERTIZARE (pe fundal PORTOCALIU)
Nerespectarea acestor instrucțiuni POATE PROVOCA MOARTEA sau LEZIUNI GRAVE.
ATENȚIE (pe fundal GALBEN))
Nerespectarea acestor instrucțiuni POATE PROVOCA LEZIUNI.

Versiuni II V, IV V, VI V, VII V

Versiuni II E, II ED

ETICHETĂ BATERIE
PERICOL

- Mențineți bateria departe de flăcări și scântei. Bateria produce gaz exploziv.
- Purtați ochelari de protecție și mănuși înainte de a atinge bateria pentru a evita riscuri producerii de arsuri și pierderea vederii în urma contactului cu electrolitul bateriei.
- Nu lăsați copiii sau alte persoane să atingă bateria dacă nu cunosc în totalitate instrucțiunile corecte de utilizare și riscurile aferente.
- Manipulați electrolitul bateriei cu extrem de multă grijă deoarece conține acid sulfuric diluat. Contactul cu pielea și ochii poate provoca arsuri sau pierderea vederii.
- Citiți cu atenție acest manual de utilizare înainte de a manipula bateria. Nerespectarea instrucțiunilor poate duce la vătămări corporale și la deteriorarea vehiculului.
- Nu utilizați bateria dacă nivelul electrolitului este în dreptul sau sub marcajul nivelului inferior deoarece aceasta poate exploda și provoca vătămări grave.

Versiuni II E, II ED

ETICHETĂ BUȘON RADIATOR

PERICOL

NU DESCHIDEȚI ATUNCI CÂND ESTE CALD.

Contactul cu lichidul de răcire fierbinte provoacă arsuri grave.

Supapa de siguranță a presiunii începe să se deschidă la **108 kPa**.

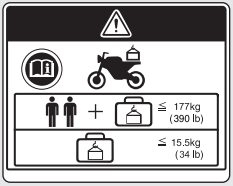

Versiuni II E, II ED

ETICHETĂ AVERTIZARE PRIVIND ACCESORIILE ȘI ÎNCĂRCAREA

ATENȚIE

ACCESORII ȘI ÎNCĂRCARE

- Stabilitatea și manevrabilitatea acestui vehicul pot fi afectate prin adăugarea de accesorii și bagaje.
- Citiți cu atenție instrucțiunile din acest manual de utilizare și din ghidul de montare înainte de instalarea oricărui accesoriu.
- Greutatea totală a accesoriilor și a bagajelor, adăugate la greutatea șoferului și a pasagerului, nu poate depăși **177 kg**, valoare referitoare la sarcina maximă.
- Greutatea totală a bagajului nu poate depăși, sub nicio formă, **15,5 kg**.
- Nu se recomandă montarea unei carene mărite pe furcă sau pe ghidon.

Versiuni IV V, VI V, VII V

ETICHETĂ INFORMAȚII ABS

Acest model este echipat cu un sistem de frânare antiblocare (ABS) pe roata față.

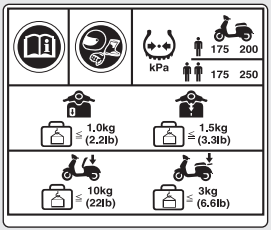

ETICHETĂ INFORMAȚII ANVELOPE ȘI LIMITE DE ÎNCĂRCARE

Pentru propria protecție, purtați întotdeauna cască și echipament de protecție.

Presiune anvelope la rece:

[Doar șofer]

Față	**175 kPa (1.75 kgf/cm², 25 psi)**
Spate	**200 kPa (2.00 kgf/cm², 29 psi)**

[Șofer și pasager]

Față	**175 kPa (1.75 kgf/cm², 25 psi)**
Spate	**250 kPa (2.50 kgf/cm², 36 psi)**

Limite de încărcare:

Torpedou	**1.0 kg (2.2 lb)**
Cârlig	**1.5 kg (3.3 lb)**
Compartiment central	**10 kg (22 lb)**
Portbagaj spate	**3 kg (6.6 lb)**

Versiuni II E, II ED

ETICHETĂ COMBUSTIBIL

Doar benzină fără plumb

ETANOL până la 10 % în volum

Prevederi privind siguranța

- Conduceți cu atenție, mențineți mâinile pe ghidon și picioarele pe suport.
- În timpul deplasării mâinile pasagerului trebuie să fie pe mânerul de serviciu sau pe talia șoferului, iar picioarele pe suport.
- Întotdeauna țineți cont de siguranța pasagerului precum și de siguranța altor șoferi.

Echipament de protecție

Asigurați-vă că dumneavoastră și pasagerul purtați cască autorizată, ochelari de protecție și îmbrăcăminte de protecție cu vizibilitate ridicată. Evitați să purtați haine largi care se pot prinde în părțile vehiculului. Conduceți defensiv în funcție de condițiile meteorologice și de starea carosabilului.

Cască

Trebuie să fie omologată conform standardelor de siguranță, să aibă vizibilitate ridicată și dimensiunea corectă.

- Trebuie să se potrivească confortabil, dar în siguranță, atunci când cureluşa este fixată.
- Vizieră cu câmp vizual neobstrucționat sau alte dispozitive aprobate pentru protejarea ochilor.

⚠AVERTIZARE

Nepurtarea unei căști crește riscul producerii de leziuni grave sau chiar al decesului în cazul unui accident.

Asigurați-vă că dumneavoastră și pasagerul purtați întotdeauna căști autorizate și echipament de protecție.

Mănuși

Mănuși din piele cu degete și rezistență ridicată la abraziune.

Cizme sau încălțăminte pentru condus

Cizme durabile cu talpă antiderapantă și protecție pentru glezină.

Geacă și pantaloni

Geacă de protecție, vizibilitate ridicată, mânecă lungă și pantaloni rezistenți (sau un combinezon de protecție).

Prevederi privind deplasarea

Perioadă de rodaj

În primii 500 km (300 mile) de utilizare, respectați aceste prevederi pentru a asigura fiabilitatea și performanțele viitoare ale vehiculului.

- Evitați pornirea cu accelerație maximă și accelerarea rapidă.
- Evitați frânarea bruscă.
- Conduceți cu precauție.

Frâne

Respectați următoarele instrucțiuni:

- Evitați frânarea bruscă.
  - ▶ Frânarea bruscă poate reduce stabilitatea vehiculului.
  - ▶ Atunci când este posibil, reduceți viteza înainte de virare; în caz contrar, riscați să derapați.
- Conduceți cu prudență pe porțiunile pe care tracțiunea este limitată.
  - ▶ Roțile se blochează mai ușor pe aceste suprafețe, astfel că distanțele de frânare vor fi mai lungi.
- Evitați frânarea continuă.
  - ▶ Frânarea repetată, ca în cazul pantelor lungi, abrupte poate supraîncălzi frânele, reducând eficiența acestora.
- Pentru a obține eficiența maximă a sistemului de frânare, acționați în același timp frâna față și frâna spate.

Sistem de frânare antiblocare (ABS) pe roata față

FSH125A

Acest model este echipat cu un sistem de frânare antiblocare (ABS) conceput pentru a preveni blocarea frânei față în timpul frânării de urgență.

- Nu există o funcție ABS pentru roata spate.
- ABS nu reduce distanța de frânare. În anumite situații, ABS poate duce la o distanță de oprire mai mare.
- ABS nu funcționează la viteze mai mici de 10 km/h (6 mph).
- Maneta frânei față poate să se retragă ușor la aplicarea frânelor. Acest lucru este normal.
- Folosiți întotdeauna anvelopele față/spate recomandate pentru a asigura funcționarea corectă a sistemului ABS.

Continuare

Sistem combinat de frână

FSH125

Vehiculul este dotat cu un sistem de frânare care distribuie puterea de frânare între frâna față și cea spate.
Distribuția forței de frânare aplicată asupra frânelor față și spate variază în funcție de acționarea manetei de frână față și a manetei de frână spate.
Pentru a maximiza eficiența acțiunii de frânare, acționați simultan frână față și spate.

Condiții de ploaie și carosabil ud

Carosabilul ud este alunecos și frânele ude reduc ulterior eficiența frânării.
Frânați cu foarte mare grijă în condiții de carosabil ud.
Dacă frânele se udă, trebuie să frânați atunci când vă deplasați cu viteză redusă pentru a le usca.

Parcarea

- Parcați pe o suprafață plană, fermă.
- Dacă trebuie să parcați pe o suprafață cu o înclinare ușoară sau pe o suprafață nesigură, parcați astfel încât vehiculul să nu se miște sau să cadă.
- Asigurați-vă că piesele care ating temperaturi ridicate nu intră în contact cu materialele inflamabile.
- Nu atingeți motorul, amortizorul de zgomot, frânele și alte componente cu temperatură ridicată decât atunci când acestea s-au răcit.
- Pentru a reduce probabilitatea unui furt, blocați întotdeauna ghidonul și contactul (➔ P. 41), apoi părăsiți vehiculului luând cu dumneavoastră cheia Honda SMART. Dacă este necesar, dezactivați sistemul Honda SMART.
  ➔ P. 36
  Se recomandă și utilizarea unui dispozitiv anti-furt.
  Versiune II V, IV V, VI V, VII V
  De asemenea, setați sistemul de alarmă antifurt.

Parcarea pe suport lateral sau suport central

1. Opriți motorul.
2. **Folosirea suportului lateral**
   Coborâți suportul lateral.
   Încet, înclinați vehiculul spre stânga până când greutatea sa se sprijină pe suport.
   Folosirea suportului central
   Pentru a coborî suportul central, poziționați-vă pe partea stângă a vehiculului.
   Prindeți mânerul stânga și mânerul de serviciu. Cu piciorul drept, apăsați vârful suportului central și, în același timp, trageți în sus și în înapoi.

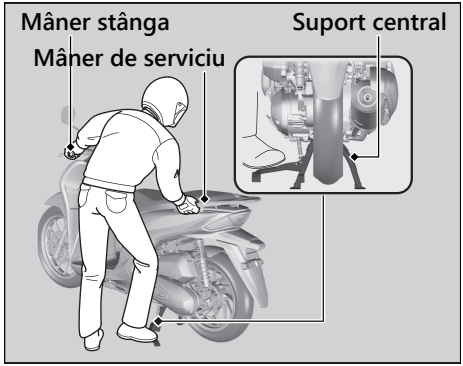

3. Rotiți ghidonul complet către stânga.
   ▶ Rotirea ghidonului către dreapta reduce stabilitatea și poate provoca căderea vehiculului.
4. Aduceți contactul în poziția 🔒 (blocat) (➔ P. 34) și blocați-l (➔ P. 41).

Versiune II V, IV V, VI V, VII V

5. Setați sistemul de alarmă antifurt. ➔ P. 43

Instrucțiuni privind alimentarea și combustibilul

Respectați aceste instrucțiuni pentru a proteja motorul, sistemul de alimentare și catalizatorul:

- Folosiți doar combustibil fără plumb.
- Utilizați combustibil cu cifra octanică recomandată. Folosirea unei benzine cu cifră octanică mai mică va conduce la scăderea performanțelor motorului.
- Nu utilizați combustibili care conțin o concentrație ridicată de alcool. ➔ P. 146
- Nu utilizați combustibil vechi sau contaminat sau un amestec de ulei/combustibil.
- Evitați pătrunderea de murdărie sau apă în rezervorul de combustibil.

Accesorii și modificări

Vă recomandăm cu tărie să nu adăugați accesorii care nu au fost proiectate special de Honda sau să nu efectuați modificări ale designului original. Acest lucru ar putea compromite siguranța. Modificările aduse vehiculului pot anula garanția și pot face ilegală conducerea vehiculului pe șosea. Înainte de a decide să instalați accesorii pe vehiculul dumneavoastră, trebuie să vă asigurați că aceste modificări sunt sigure și legale.

⚠ AVERTIZARE

Accesoriile sau modificările incorecte pot duce la accidente, care pot provoca vătămări grave sau chiar moartea.

Respectați toate instrucțiunile privind accesoriile și modificările, instrucțiuni prezentate în acest manual de utilizare.

Nu tractați o remorcă sau nu atașați un ataș la vehiculul dumneavoastră. Vehiculul nu a fost proiectat pentru aceste accesorii, utilizarea acestora poate afecta în mod grav manevrabilitatea vehiculului.

Încărcarea

- Transportarea unei greutăți suplimentare afectează manevrabilitatea, frânarea și stabilitatea vehiculului.
  Adaptați întotdeauna viteza la sarcina pe care o transportați pentru a menține deplasarea în siguranță.
- Nu transportați niciodată sarcini excesive și respectați întotdeauna limitele de încărcare specificate.
  Sarcină maximă/ Greutate maximă portbagaj P. 148
- Fixați bine toate bagajele astfel încât să fie echilibrate și apropiate de centrul vehiculului.
- Nu așezați obiecte în apropierea luminilor sau a amortizorului de zgomot.

⚠ AVERTIZARE

Supraîncărcarea sau încărcarea necorespunzătoare pot provoca un accident, dumneavoastră putând fi răniți sau chiar uciși.

Respectați limitele de încărcare și alte instrucțiuni privind încărcarea din acest manual de utilizare.

Proceduri de bază pentru funcționarea corectă

Verificare pregătire deplasare P.78

Verificați vehiculul cu atenție pentru a exclude eventualele riscuri în timpul deplasării.

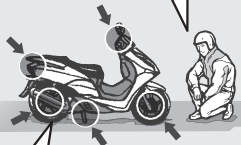

Accelerare P.62

Accelerați treptat.
Respectați limitele de viteză.

Utilizare funcții de bază.

- Instrumente de bord P.22
- Martori de avertizare P.29
- Butoane P.32
- Blocare col. direcție P.34
- Sistem antifurt P.43
- Sistem de răspuns P.49
- Sistem Honda SMART Key P.35
- Sistem start & stop P.55

Pornire motor P.58

Porniți și încălziți motorul. Evitați supraturarea acestuia.

Pornirea vehiculului P.62

Înainte de a vira sau de a intra în trafic, semnalați direcția apăsând butonul semnalizatoarelor și verificați traficul din sens opus.

Frânarea P.63

Eliberați maneta de accelerație și acționați în același timp frâna față și spate.

▶ Stopul de frână semnalează acționarea frânelor.

STOP!

Parcarea P.12

Parcați vehiculul pe o suprafață plană. Coborâți suportul și blocați direcția. Setați sistemul antifurt.

Oprirea

Dacă trebuie să ieșiți de pe carosabil, semnalați din timp intenția de a trage pe dreapta și continuați fără a efectua manevre bruște.

Virajele

Înainte de a intra în viraj, acționați frânele.

La ieșirea din viraj, accelerați treptat.

Alimentarea P.64

GAS

Localizarea componentelor

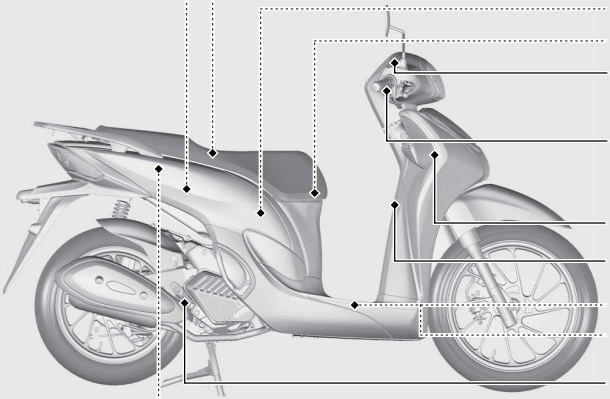

Protecție port-documente P.72

Versiuni II E, II ED

Trusă scule P.72

Compartiment central P.70

Suport cască P.69

Rezervor lichid frână față P.99

Manetă accelerație P.106

Capac față P.92

Cârlig port-obiecte P.70

Baterie P.88

Tablou siguranțe P.133

Bușon rezervor/jojă verificare nivel ulei motor P.95

Rezervor de rezervă agent răcire P.97

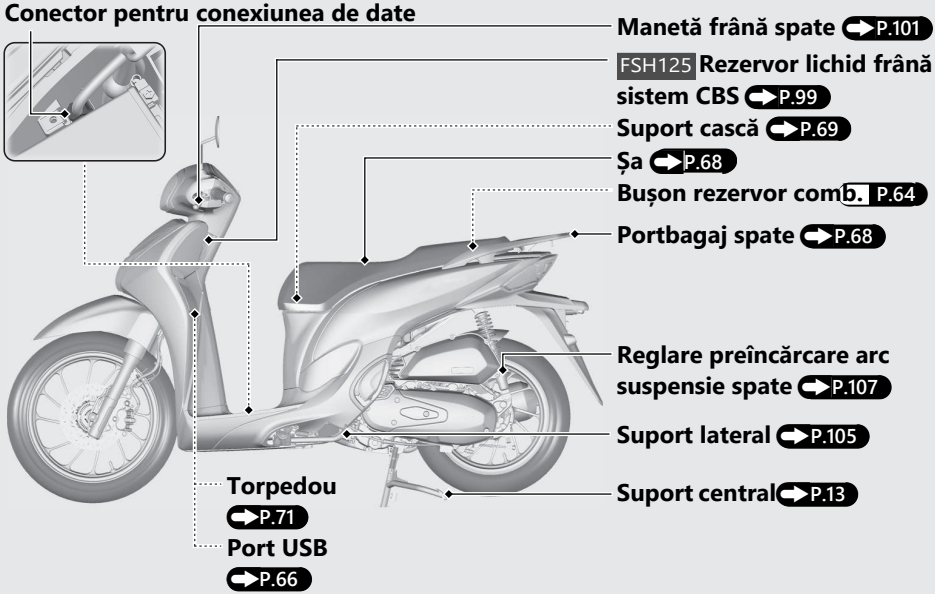
Conector pentru conexiunea de date
Manetă frână spate P.101
FSH125 Rezervor lichid frână sistem CBS P.99
Suport cască P.69
Șa P.68
Bușon rezervor comb. P.64
Portbagaj spate P.68
Reglare preîncărcare arc suspensie spate P.107
Suport lateral P.105
Suport central P.13
Torpedou P.71
Port USB P.66

Instrumente de bord

Vitezometru

Indică viteza exprimată în kilometri pe oră (km/h) și/sau mile pe oră (mph) în funcție de versiune.

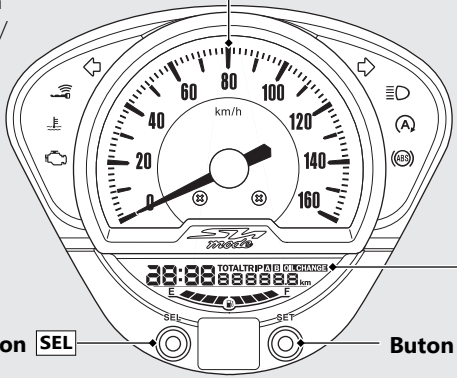

Buton SEL

Buton SET

Verificare ecran

Atunci când contactul este adus în poziția **|** (pornit), sunt afișate toate modalitățile și segmentele digitale.

Dacă unele nu sunt afișate corect, verificați problema la un dealer autorizat.

Ceas (afișare 12 sau 24 ore)
Pentru a seta ceasul: P.25

Kilometraj total [TOTAL] și kilometraj parțial [TRIP A/B]
Butonul **SEL** permite trecerea de la kilometrajul total la kilometrajul parțial.

- Kilometraj total: Distanță totală parcursă.
- Kilometraj parțial: distanța parcursă de la ultima resetare a kilometrajului parțial (mențineți apăsat butonul **SET** pentru a reseta la 0.0 km în timp ce pe kilometrajul parțial A sau B este afișat).

Martor OIL CHANGE P.24

Indicator nivel combustibil
Combustibil rămas atunci când este aprins doar primul segment (E) : aproximativ 1,51 L (0.399 US gal, 0.332 Imp gal)
Acest segment se aprinde intermitent atunci când combustibilul scade.

Versiuni II E, II ED

NOTIFICARE
Se recomandă alimentarea atunci când indicatorul se apropie de primul segment (E). Dacă rămâneți fără combustibil este posibil ca motorul să nu mai pornească, defectând catalizatorul.

Dacă martorul nivel combustibil se aprinde intermitent în mod repetat sau dacă se stinge: P.117

Instrumente de bord *(Continuare)*

Martor OIL CHANGE

Martorul se aprinde ori de câte ori distanța parcursă ajunge la intervalul programat pentru înlocuirea uleiului.
Atunci când este afișat martorul OIL CHANGE, resetați martorul după înlocuirea uleiului motor.

- ▶ Martorul OIL CHANGE este afișat pentru prima oară atunci când distanța parcursă atinge 1.000 km (600 mile).
- ▶ Martorul OIL CHANGE este afișat atunci când distanța parcursă ajunde la 6.000 km (4,000 mile) după resetarea primei semnalări
- ▶ Martorul nu se stinge până când nu este resetat.

Martor OIL CHANGE

Pentru resetarea martorului OIL CHANGE

Mențineți apăsat butonul **SET** aducând, în același timp, contactul în poziția (pornit), și continuați să apăsați butonul **SET** timp de cel puțin 3 secunde.
Dacă martorul este înlocuit înainte de aprinderea martorului înlocuire ulei, asigurați-vă că îl resetați după înlocuirea uleiului. Atunci când este resetat, martorul va apărea timp de aproximativ 2 secunde, apoi va dispărea.

Setare ecran

Următoarele opțiuni pot fi activate sau resetate în secvență.

- Setare format oră
- Setare ceas
- Reglare iluminare fundal
- Doar versiunea II E
  Modificare unitate de măsură kilometraj

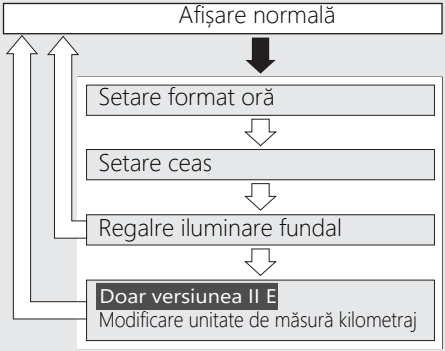

➡ Apăsați și mențineți apăsat butonul **SEL** și butonul **SEL**

⇨ Apăsați butonul **SET**

Instrumente de bord *(continuare)*

Dacă contactul este adus în poziția ○ (oprit) sau butonul nu este apăsat pentru aproximativ 30 secunde, sistemul de control este comutat automat din modalitatea de setare în modalitatea de afișare normală.
Dacă butonul nu este apăsat timp de aproximativ 30 secunde, parametrii încă în curs de configurare vor fi anulați și se vor aplica doar parametrii pentru care etapa de configurare a fost deja finalizată.
Doar dacă contactul este în poziția ○ (oprit) vor fi aplicat atât parametrii în curs de configurare cât și cei pentru care configurarea a fost finalizată.

1 Setare format oră:

Această opțiune permite trecerea de la formatul de 12 ore la cel de 24 ore și viceversa.

1. Aduceți contactul în poziția ▌ (pornit).
2. Apăsați și mențineți apăsat butonul **SEL** și butonul **SET**. Cifra orelor începe să se aprindă intermitent.

3. Apăsați butonul **SEL** pentru a selecta "12 hr" sau "24 hr".

4. Apăsați butonul **SET**. După finalizarea setării formatului orei, ecranul trece în modalitatea setare ceas.

2 Setare ceas:

1. Apăsați butonul **SEL** până se afișează ora dorită.
   - ▶ Apăsați și mențineți apăsat butonul **SEL** pentru avansarea rapidă a orelor.

2. Apăsați butonul **SET**. Cifra minutelor începe să se aprindă intermitent.

3. Apăsați butonul **SEL** până se afișează minutele dorite.
   - ▶ Apăsați și mențineți apăsat butonul **SEL** pentru avansarea rapidă a orelor.

4. Apăsați butonul **SET**. După finalizarea setării formatului orei, ecranul trece în modalitatea reglare iluminare fundal.

Instrumente de bord *(Continuare)*

3 Reglare luminozitate fundal:

Luminozitatea poate fi reglată pe cinci niveluri.

1. Apăsați butonul **SEL**. Este activată funcția de reglare luminozitate.

2. Apăsați butonul **SET**.

   Cu excepția versiunii II E

   Iluminarea fundalului a fost setată și afișarea revine la modalitatea de afișare normală.

   Doar versiunea III E

   Iluminarea fundalului a fost setată și ecranul trece la modificarea unității de măsură a kilometrajului.

4 Modificare unitate de măsură kilometraj:

Doar versiunea II E

1. Apăsați butonul **SEL** pentru a selecta "km" sau "mile".
2. Apăsați butonul **SET**. Unitatea de măsură a kilometrajului este setată, apoi ecranul revine la afișarea normală.

Martori de avertizare

Dacă unul dintre acești martori nu se aprinde când ar trebui, verificați problema la un dealer.

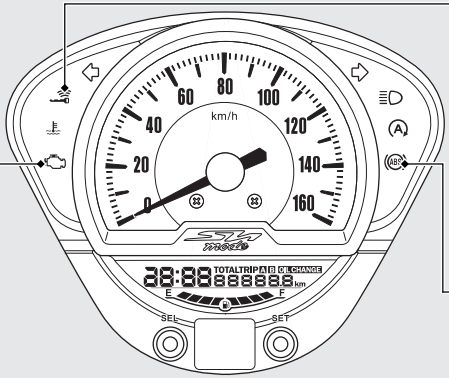

Martor defecțiune (MIL) sistem PGM-FI (injecție programată de carburant) Se aprinde atunci când contactul este adus în poziția ▌(pornit).

Dacă martorul se aprinde cu motorul în funcțiune: P.114

Martor cheie Honda SMART Se aprinde la finalizarea verificării vehiculului și a cheii Honda SMART; în acest punct, puteți acționa contactul. Se aprinde atunci când contactul este adus în poziția ▌(pornit).

Atunci când martorul cheii Honda SMART se aprinde intermitent: P.116

Martor ABS (Anti-lock Brake System) FSH125A

Se aprinde atunci când contactul este adus în poziția ▌ (pornit).

Se stinge atunci când viteza ajunge la aproximativ 10 km/h (6 mph).

Dacă se aprinde în timpul deplasării: P.115

Martori de avertizare *(Continuare)*

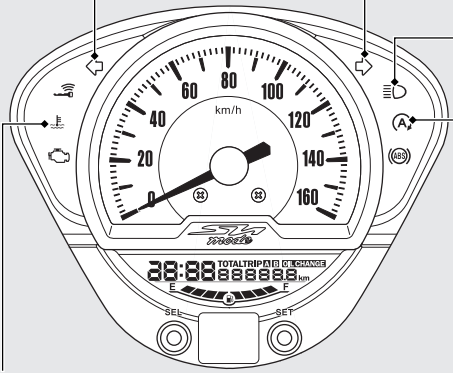

Martor semnalizator stânga

Martor semnalizator dreapta

Martor fază lungă

Martor sistem start & stop

Se aprinde pentru o scurtă perioadă de timp atunci când butonul sistemului start & stop este în poziția (Idling stop) având contactul în poziția (pornit).

Sistem start & stop: P.55

Martor temperatură ridicată lichid răcire

Dacă martorul se aprinde în timpul deplasării: P.113

Butoane

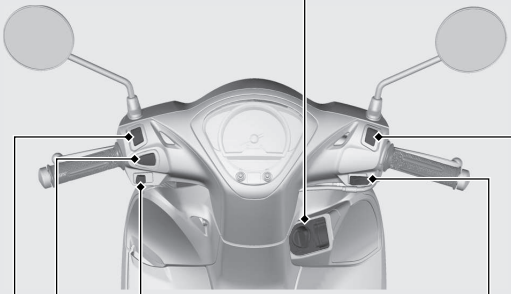

Buton sistem start & stop

- Ⓐ : istemul start & stop este activat.
- Ⓐ OFF : Tsistemul start & stop este dexactivat.

Sistem start & stop: ➡P.55

Buton semnalizatoare

▶ La apăsarea butonului sunt dezactivate semnalizatoarele.

Buton pornire

Buton claxon

Bloc comandă lumini

- ≡D: Fază lungă
- ≡D: Fază scurtă

⏻ Contact

Pornește/oprește sistemul electric, blochează direcția și acționează butonul de deschidere șa.

▶ Pentru deblocarea contactului.

➡P.40

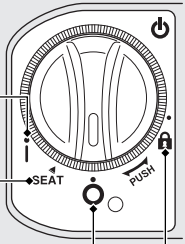

| (pornit)

Furnizează alimentare sistemului electric pentru pornire/deplasare.

SEAT

Acționează butonul de deschidere șa.

○ (oprit)

Oprește motorul.

🔒 (blocat)

Blochează direcția.

Butoane *(continuare)*

Blocare coloană de direcție

Pentru a reduce riscul furturilor, blocați coloana de direcție atunci când parcați.
De asemenea, se recomandă să utilizați un dispozitiv în formă de "U" sau un dispozitiv similar.

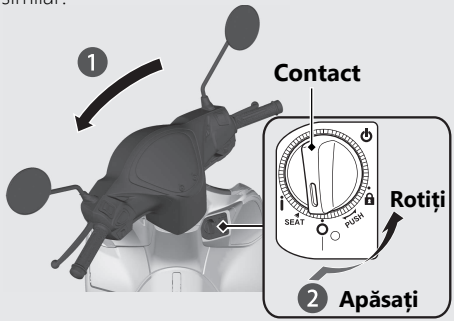

Blocare

1. Rotiți ghidonul complet spre dreapta sau stânga.
2. Apăsați contactul și aduceți-l în poziția 🔒 (blocat).
   - ▶ Pentru a debloca contactul ➡P.40
   - ▶ Dacă activarea blocării este dificilă, rotiți ușor ghidonul în ambele părți.
3. Blocați contactul. ➡P.41

Deblocare

Împingeți contactul, apoi aduceți-l în poziția ○ (blocat).

▶ Pentru a debloca contactul ➡P.40

Sistem Honda SMART Key

Sistemul Honda Smart Key permite acționarea butonului principal fără a fi necesară introducerea cheii.
Sistemul efectuează o autentificare pe două căi între vehicul și Honda SMART Key pentru a verifica dacă este vorba despre o cheie Honda SMART KEY înregistrată.

Sistemul Honda SMART Key utilizează unde radio de intensitate redusă. Poate influența aparatura medicală precum stimulatoarele cardiace.

Sistem Honda SMART Key

(continuare)

Comutarea sistemului Honda SMART Key

Pentru a activa sau dezactiva sistemul Honda SMART Key

Apăsați butonul ON/OFF până când culoarea LED-ului Honda SMART Key se schimbă.

Pentru a verifica statusul sistemului Honda SMART Key

Apăsați ușor butonul ON/OFF. LED-ul Honda SMART Key va afișa statusul. Atunci când LED-ul Honda SMART Key este:

Verde: (activare)	autentificarea sistemului Honda SMART Key poate fi efectuată.
Roșu: (dezactivare)	autentificarea sistemului Honda SMART Key nu poate fi efectuată.

Versiune II E, II ED

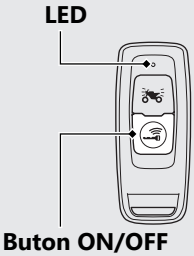

Versiune II V, IV V, VI V, VII V

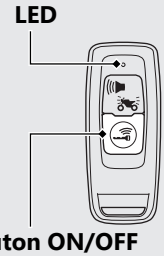

Rază de acțiune
Raza de acțiune variază în funcție de statusul blocat sau deblocat al contactului.

Sistemul Honda SMART Key utilizează unde radio de intensitate redusă. Prin urmare raza de acțiune poate fi mai mare sau mai mică sau este posibil ca sistemul Honda SMART Key să nu funcționeze corect în următoarele situații:

- Atunci când bateria Honda SMART Key este descărcată.
- În apropierea structurilor care generează bruiaje sau unde radio intense precum antene TV, centrale electrice, stații radio sau aeroporturi.
- Atunci când cheia Honda SMART este ținută lângă un laptop sau alt dispozitiv de comunicare wireless precum radio sau telefon mobil.
- Atunci când cheia Honda SMART intră în contact cu sau este acoperită de obiecte metalice.

Atunci când contactul este deblocat:

Sistemul poate acționat atunci când cheia Honda SMART se află în zona hașurată din imagine.

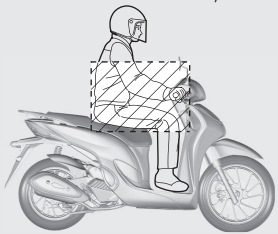

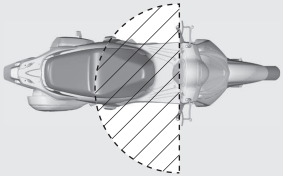

Sistem Honda SMART Key *(Continuare)*

Atunci când contactul este blocat:

Sistemul poate acționat atunci când cheia Honda SMART se află în zona hașurată din fotografie.

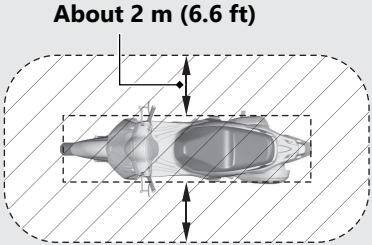

Oricine poate acționa contactul și porni motorul dacă cheia Honda SMART se află în raza de acțiune a vehiculului, chiar dacă dumneavoastră sunteți în spatele unui perete sau a unei ferestre. Dacă vă îndepărtați de scuter, dar cheia Honda SMART este în raza de acțiune, dezactivați sistemul Honda SMART Key.

Activarea sau dezactivarea sistemului Honda SMART Key P.36

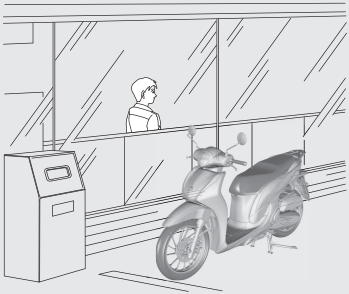

Orice persoană care are Honda SMART Key poate efectua următoarele operații dacă Honda SMART Key se află în raza de acțiune:

- Pornire motor
- Deblocare contact
- Eliberare blocare șa
- Deblocare direcție

Se recomandă să aveți întotdeauna la dumneavoastră cheia Honda SMART atunci când urcați sau coborâți de pe vehicul sau în timpul deplasării.

Nu poziționați Honda SMART Key în spațiul de depozitare.

Dacă contactul este în poziția ▌(pornit), vehiculul poate fi pus în funcțiune de oricine are cheia Honda SMART verificată.
Atunci când părăsiți vehiculul, blocați direcția și contactul.

➡ P.41

Asigurați-vă că inelul contactului se stinge și că toate semnalizatoarele se aprind o dată.

Sistem Honda SMART Key *(Continuare)*

Comutare contact

Pentru a debloca contactul

1. Asigurați-vă că Honda SMART Key activată. P.36
2. Pentru a autentifica sistemul Honda SMART Key, apăsați contactul.
   - ▶ Dacă este autentificată corect și contactul este deblocat, martorul Honda SMART Key și inelul contactului se aprinde

   Cu excepția veriunilor II E, II ED

   De asemenea, avertizorul sună de 2 ori în acest moment.
   - ▶ Sunetul avertizorului poate fi anulat. P.42
3. Aduceți contactul în poziția (pornit) în timp ce martorul Honda SMART Key este aprins.
   - ▶ Dacă contactul nu este adus în poziția (pornit) în 20 de secunde de la apăsare, martorul Honda SMART Key și inelul contactului se sting, semnalizatoarele se aprind 1 dată și, ulterior, contactul va fi blocat.

Dacă sistemul Honda SMART Key nu funcționează corect P.121

Dacă cineva încearcă să utilizeze contactul fără Honda SMART Key, întrerupătorul funcționează în gol. Dacă se observă o poziție diferită a contactului, aduceți-l în poziția originală (oprit) sau (blocat).

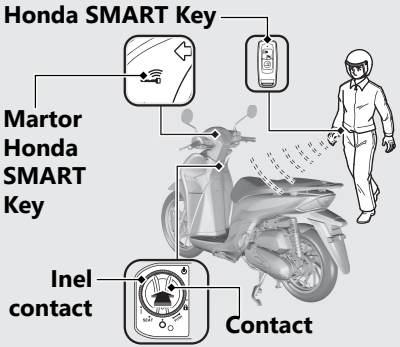

Pentru a bloca contactul

1. Aduceți contactul în poziția SEAT, ○ (oprit) sau 🔒 (blocat).
2. Blocați contactul efectuând una din următoarele operații:
   - Ieșiți din raza de acțiune cu Honda SMART Key. ➡P.38
   - Apăsați contactul.
   - Așteptați aproximativ 20 secunde după aducerea contactului din poziția ▌(pornit) în poziția SEAT, ○(oprit) sau 🔒 (blocat).
   - Dezactivați sistemul Honda SMART Key. ➡P.36
3. Asigurați-vă că Honda SMART Key și inelul contactului se sting și că semnalizatoarele se aprind o dată. Acest lucru indică blocarea contactului.

Cu excepția versiunii II E, II ED

De asemenea, avertizorul sună 1 dată în acest moment.

▶ Sunetul avertizorului poate fi anulat. ➡P.42

Dacă sistemul Honda SMART Key nu funcționează corect ➡P.121

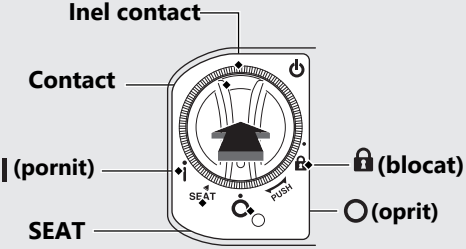

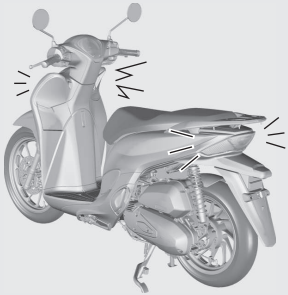

Sistem Honda SMART Key *(Continuare)*

Atunci când părăsiți vehiculul, asigurați-vă întotdeauna că contactul se află în poziția ○ (oprit) sau 🔒 (blocat).

Atunci când contactul este blocat în poziția SEAT , poate fi adus în poziția ○ (oprit) o singură dată.

Atunci când contactul este blocat în poziția ○ (oprit), nu este posibilă blocarea direcției. Pentru a bloca direcția, deblocați contactul.

Comutați sunetul avertizorului atunci când comutatorul de aprindere este blocat/deblocat

Cu excepția versiunilor II E, II ED

Activare

1. Dezactivați sistemul Honda SMART Key. ➔P.36
2. Apăsați ușor butonul ON/OFF. LED-ul roșu al cheii Honda SMART Key se aprinde.
3. În timp ce LED-ul roșu este aprins, apăsați butonul de răspuns/alarmă.
   ▶ LED-ul roșu începe să clipească atunci când sunetul soneriei este activat corespunzător.

Dezactivare

1. Dezactivați sistemul Honda SMART Key. ➔P.36
2. Apăsați ușor butonul ON/OFF. LED-ul roșu al cheii Honda SMART Key se aprinde intermitent.
3. În timp ce LED-ul roșu este aprins, apăsați butonul de răspuns/alarmă.
   ▶ LED-ul roșu nu mai clipește, dar rămâne aprins atunci când sunetul avertizorului este dezactivat corespunzător.

Sistem de alarmă

Cu excepția versiunilor II E, II ED

Sistemul de alarmă este un dispozitiv ce contribuie la reducerea riscului furtului. Atunci când sistemul este activat și senzorul detectează o vibrație sau o mișcare în timp ce contactul este în poziția O (oprit) sau 🔒 (blocat), se activează sistemul de alarmă.

Atunci când se detectează o vibrație provocată de un contact sau de o mișcare, sistemul de alarmă emite un semnal sonor și Atunci când se detectează variație substanțială poziției vehiculului, sistemul de alarmă emite un semnal sonoșii semnalizatoarele se aprind intermitent timp de aproximativ 60 secunde. După ce semnalul sonor a fost activ timp de 60 secunde, sistemul de alarmă este resetat la acea poziție.

Continuare

Sistem de alarmă *(Continuare)*

În cazul în care contactul este lăsat în poziția O (oprit) timp de peste 10 zile, sistemul de alarmă nu va mai fi funcțional. Dacă sistemul este activat și autovehiculul primește un semnal prin apăsarea butonului de răspuns/alarmă, activarea sistemului este prelungită pentru 10 zile.
Pentru a reseta sistemul, aduceți contactul în poziția ▌ (pornit) o dată.

Sistemul de alarmă utilizează unde radio de intensitate redusă. Acesta poate influența funcționarea unor echipamente medicale precum stimulatoarele cardiace.

Atunci când bateria vehiculului este descărcată, este posibil ca sistemul de alarmă să nu funcționeze.

Setare sistem alarmă

1. Aduceți contactul în poziția O (oprit) sau 🔒 (blocat).
2. Apăsați butonul de răspuns/alarmă. În decurs de o secundă, semnalizatoarele se aprind intermitent și avertizorul sună o dată. După 2,5 secunde, avertizorul sună o dată. Sistem de alarmă este activat.
   În timp ce sistemul de alarmă este activat, martorul de alarmă se va aprinde intermitent.

Buton de răspuns/alarmă

Martor alarmă

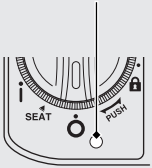

Anulare sistem de alarmă

Pentru a anula sistemul de alarmă, deblocați contactul. P.40

Atunci când contactul este deblocat, avertizorul sună de 2 ori și martorul de alarmă se stinge.

Oprire activare sistem de alarmă

Pentru a opri activarea sistemului de alarmă, efectuați una dintre următoarele operații:

- Apăsați butonul de răspuns/alarmă de pe cheia Honda SMART.
  - ▶ După oprirea activării sistemului de alarmă, sistemul de alarmă este resetat.
- Deblocați contactul. P.40
  - ▶ După oprirea activării sistemului de alarmă, sistemul de alarmă este anulat.

Buton de răspuns/alarmă

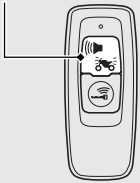

Sistem de alarmă *(Continuare)*

Reglare sensibilitate sistem alarmă

Puteți alege 3 niveluri ale sensibilității sistemului de alarmă.

1. Asigurați-vă că sistemul cheii Honda SMART este activat. ➔P.36
2. Apăsați contactul pentru a autentifica cheia Honda SMART. ➔P.40
3. Mențineți contactul apăsat timp de 4 secunde.
   ▶ Martorul cheii Honda SMART și inelul contactului se aprind intermitent.

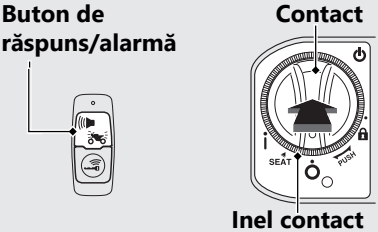

4. Apăsați contactul 1 dată în timp ce martorul cheii Honda SMART și inelul contactului se aprind intermitent.
   ▶ În timpul setării, martorul cheii Honda SMART și inelul contactului se aprind, iar avertizorul emite un semnal sonor.
5. Repetați următoarele operații de 3 ori: Apăsați butonul de răspuns/alarmă de pe cheia Honda SMART de 4 ori și contactul 1 dată.
   ▶ Atunci când apăsați contactul, martorul cheii Honda SMART și inelul contactului se sting și avertizorul emite un semnal sonor. Atunci când se aprinde din nou, procedați după cum urmează.
   ▶ Atunci când apăsați butonul de răspuns/alarmă, LED-ul cheii Honda SMART se aprinde. Asigurați-vă că LED-ul este stins înainte de a apăsa din nou butonul.

- ▶ Atunci când butonul de răspuns/alarmă sau contactul nu sunt apăsate în decurs de 1 minut, martorul cheii Honda SMART și inelul contactului se aprind intermitent de 3 ori, apoi avertizorul emite un semnal sonor și modalitatea este anulată. Reveniți la punctul 1 și efectuați din nou procedura.
- ▶ Dacă apăsați butonul de răspuns/alarmă de un număr greșit de ori înainte de a repeta procedura de 3 ori, trebuie să repetați din nou procedura de 3 ori.

6 Apăsați butonul de răspuns/alarmă pentru a alege 3 niveluri de sensibilitate.
3 semnale sonore de alarmă: sensibilitate ridicată
2 semnale sonore de alarmă: sensibilitate medie
1 semnal sonor de alarmă: sensibilitate redusă
În timpul setării, martorul cheii Honda SMART și inelul contactului se aprins.

7 Apăsați și mențineți contactul apăsat mai mult de 2 secunde. Nivelul de sensibilitate este setat.
- ▶ În timpul setării, martorul cheii Honda SMART și inelul contactului se sting, în timp ce avertizorul emite un semnal sonor.
- ▶ Atunci când butonul de răspuns/alarmă nu este apăsat timp de 10 secunde, martorul cheii Honda SMART și inelul contactului se aprind intermitent de 3 ori, apoi avertizorul emite un semnal sonor și nivelul de sensibilitate este setat.

Sistem de alarmă *(Continuare)*

Dacă sistemul de alarmă nu funcționează corect

Dacă apare una dintre situațiile menționate mai jos, bateria (➔P.88 vehiculului este descărcată sau există o defecțiune a sistemului. Demontați bateria și contactați un dealer autorizat.

- Sistemul de alarmă nu sună.
- Sistemul de alarmă sună dar dispare.
- Sistemul de alarmă nu se oprește.

Sistem de răspuns

Sistemul de răspuns este un dispozitiv utilizat pentru a identifica poziția vehiculului și pentru a vă informa că funcția de imobilizare a sistemului Honda SMART Key este activată.

Versiuni II E, II ED

Atunci când sistemul de imobilizare este activ și se apasă butonul de răspuns de pe cheia Honda SMART Key având contactul în poziția ○ (oprit) sau 🔒 (blocat), semnalizatoarele se aprind și inelul contactului se aprinde pentru a indica poziția vehiculului. Inelul contactului se aprinde pentru aproximativ 1 minut.

Except II E, II ED type

Atunci când se apasă butonul de răspuns/alarmă de pe cheia Honda SMART având contactul în poziția ○ (oprit) sau 🔒 (blocat) și sistemul de alarmă activat, semnalizatoarele se aprind și inelul contactului se aprinde pentru a indica poziția vehiculului și activarea funcției de imobilizare. Inelul contactului se aprinde pentru aproximativ 1 minut.

Sistemul de răspuns utilizează unde radio de intensitate scăzută. Poate afecta dispozitivele medicale precum stimulatoarele cardiace.

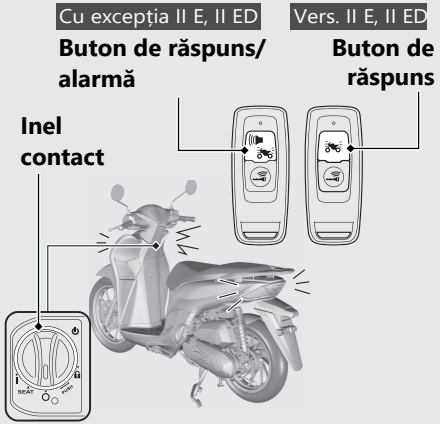

Sistem de răspuns *(Continuare)*

Funcționare

Apăsați butonul de răspuns (versiune II E, II ED: sistem de răspuns) de pe cheia Honda SMART.

▶ Sistemul de răspuns nu funcționează atunci când contactul este în poziția ▌ (pornit).

Dacă contactul este lăsat în poziția ○ (oprit) sau 🔒 (blocat) mai mult de 10 de zile, sistemul de răspuns nu va mai fi funcțional.
În timpul activării sistemului, atunci când vehiculul primește un semnal la apăsarea butonului de răspuns/alarmă (versiune II E, II ED: buton de răspuns), activarea sistemului este prelungită pentru încă 10 zile.
Pentru a reseta sistemul, deblocați contactul și aduceți-l în poziția ▌(pornit) o dată.

▶ Pentru a debloca contactul ➡P.40

Atunci când bateria vehiculului este descărcată, este posibil ca sistemul de răspuns să nu funcționeze.

Reglare sensibilitate sistem de răspuns

Cu excepția versiunilor Except II E, II ED

Puteți alege 3 niveluri ale sensibilității sistemului de răspuns.

1. Asigurați-vă că sistemul cheii Honda SMART este activat. ➡P.36
2. Apăsați contactul pentru a autentifica cheia Honda SMART. ➡P.40
3. Mențineți contactul apăsat timp de 4 secunde.
   ▶ Martorul cheii Honda SMART și inelul contactului se aprind intermitent.

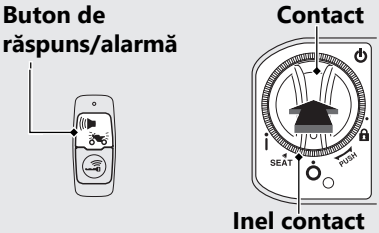

4 Apăsați contactul 1 dată în timp ce martorul cheii Honda SMART și inelul contactului se aprind intermitent.

- ▶ În timpul setării, martorul cheii Honda SMART și inelul contactului se aprind, iar avertizorul emite un semnal sonor.

5 Repetați următoarele operații de 3 ori: Apăsați butonul de răspuns/alarmă de pe cheia Honda SMART de 2 ori și contactul 1 dată.

- ▶ Atunci când apăsați contactul, martorul cheii Honda SMART și inelul contactului se sting și avertizorul emite un semnal sonor. Atunci când se aprinde din nou, procedați după cum urmează.
- ▶ Atunci când apăsați butonul de răspuns/alarmă, LED-ul cheii Honda SMART se aprinde. Asigurați-vă că LED-ul este stins înainte de a apăsa din nou butonul.
- ▶ Atunci când butonul de răspuns/alarmă sau contactul nu sunt apăsate în decurs de 1 minut, martorul cheii Honda SMART și inelul contactului se aprind intermitent de 3 ori, apoi avertizorul emite un semnal sonor și modalitatea este anulată. Reveniți la punctul 1 și efectuați din nou procedura.
- ▶ Dacă apăsați butonul de răspuns/alarmă de un număr greșit de ori înainte de a repeta procedura de 3 ori, trebuie să repetați din nou procedura de 3 ori.

6 Apăsați butonul de răspuns/alarmă pentru a alege 3 niveluri de sensibilitate. Martorul cheii Honda SMART și inelul contactului se aprind în timpul setării.

Sistem de răspuns *(Continuare)*

7 Apăsați și mențineți contactul apăsat mai mult de 2 secunde. Nivelul de sensibilitate este setat.

▶ În timpul setării, martorul cheii Honda SMART și inelul contactului se sting, în timp ce avertizorul emite un semnal sonor.

▶ Atunci când butonul de răspuns/alarmă nu este apăsat timp de 10 secunde, martorul cheii Honda SMART și inelul contactului se aprind intermitent de 3 ori, apoi avertizorul emite un semnal sonor și nivelul de sensibilitate este setat.

Modificare sunet sistem de răspuns

Cu excepția versiunii II E, II ED

Puteți alege 3 niveluri ale sensibilității sistemului de răspuns.

1 Asigurați-vă că sistemul cheii Honda SMART este activat. ➔P.36

2 Apăsați contactul pentru a autentifica cheia Honda SMART. ➔P.40

3 Mențineți contactul apăsat timp de peste 4 secunde.

▶ Martorul cheii Honda SMART și inelul contactului se aprind intermitent.

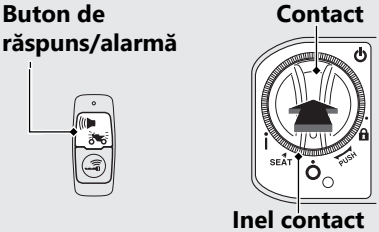

4. Apăsați contactul 1 dată în timp ce martorul cheii Honda SMART și inelul contactului se aprind intermitent.
   - ▶ În timpul setării, martorul cheii Honda SMART și inelul contactului se aprind, iar avertizorul emite un semnal sonor.
5. Repetați următoarele operații de 3 ori: Apăsați butonul de răspuns/alarmă de pe cheia Honda SMART de 3 ori și contactul 1 dată.
   - ▶ Atunci când apăsați contactul, martorul cheii Honda SMART și inelul contactului se sting și avertizorul emite un semnal sonor. Atunci când se aprinde din nou, procedați după cum urmează.
   - ▶ Atunci când apăsați butonul de răspuns/alarmă, LED-ul cheii Honda SMART se aprinde. Asigurați-vă că LED-ul este stins înainte de a apăsa din nou butonul.
   - ▶ Atunci când butonul de răspuns/alarmă sau contactul nu sunt apăsate în decurs de 1 minut, martorul cheii Honda SMART și inelul contactului se aprind intermitent de 3 ori, apoi avertizorul emite un semnal sonor și modalitatea este anulată. Reveniți la punctul 1 și efectuați din nou procedura.
   - ▶ Dacă apăsați butonul de răspuns/alarmă de un număr greșit de ori înainte de a repeta procedura de 3 ori, trebuie să repetați din nou procedura de 3 ori.
6. Apăsați butonul de răspuns/alarmă pentru a alege 3 niveluri de sensibilitate. Martorul cheii Honda SMART și inelul contactului se aprind în timpul setării.

Sistem de răspuns *(Continuare)*

7 Apăsați și mențineți contactul apăsat mai mult de 2 secunde. Nivelul de sensibilitate este setat.

- ▶ În timpul setării, martorul cheii Honda SMART și inelul contactului se sting, în timp ce avertizorul emite un semnal sonor.
- ▶ Atunci când butonul de răspuns/alarmă nu este apăsat timp de 10 secunde, martorul cheii Honda SMART și inelul contactului se aprind intermitent de 3 ori, apoi avertizorul emite un semnal sonor și nivelul de sensibilitate este setat.

Modalitate silențios temporar

Cu excepția versiunilor II E, II ED

Modul silențios temporar este modalitatea imediată de a opri sunetul avertizorului sistemului de răspuns.

Activare:

Apăsați și mențineți apăsat butonul de răspuns înapoi/alarmă timp de aproximativ 2 secunde, LED-ul Honda SMART Key se schimbă în roșu.

Dezactivare:

Apăsați din nou și mențineți apăsat butonul de răspuns înapoi/alarmă timp de aproximativ 2 secunde, LED-ul Honda SMART Key se schimbă în verde.

Idling Stop System

Idling Stop system is designed to help reduce the fuel consumption and noise, by idling stop while making a stop such as waiting at an intersection.

Switching the Idling Stop System On or Off

Switches the Idling Stop system on or off using the Idling Stop switch.

- ON: **(Idling Stop)**
  - ▶ Idling Stop indicator comes on when the Idling Stop system becomes ready to stop the engine while riding. Idling Stop indicator flashes when the engine is stopped by the Idling Stop system.
- OFF: Ⓐ OFF **(Idling)**
  - ▶ Idling Stop indicator does not come on when the Idling Stop system is off.

Activation of the Idling Stop System

The Idling Stop system becomes ready to stop the engine and Idling Stop indicator comes on when the following requirements are satisfied with the Idling Stop switch in the (Idling Stop) position:

- start the engine by pressing the start button
- warm up the engine enough
- ride the vehicle at speeds over 10 km/h (6 mph)

Idling Stop Indicator Does Not Come On: P.118

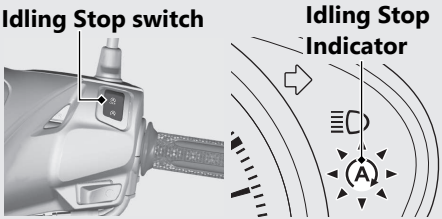

Idling Stop System *(Continuare)*

Stopping the engine by the Idling Stop System

The engine stops and Idling Stop indicator changes to flash after you close the throttle completely and stop the vehicle while the Idling Stop indicator is on.

▶ While the engine is stopped by the Idling Stop system, if you press the Idling Stop switch to (Idling), the Idling Stop system will be cancelled. The engine will not restart even when you open the throttle.

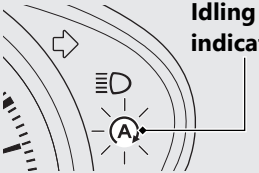

Safety Precaution for the Idling Stop System

Do not go away from the vehicle while the Idling Stop indicator is flashing. When you go away from the vehicle, always turn the ignition switch to the (Off) position.

▶ The engine may start unexpectedly if the throttle is opened.

Engine is Not Stopped by the Idling Stop System While the Idling Stop Indicator is On: P.119

NOTICE

Stopping by the Idling Stop system for a long time may cause battery discharge.

Restarting the Engine

Check that the Idling Stop indicator is flashing, and then open the throttle.

- ▶ If it is not flashing, you can't restart the engine with the Idling Stop system, even if you open the throttle.
- ▶ While the engine is stopped by the Idling Stop system, if you operate the side stand, the flashing Idling Stop indicator turns off or stops flashing and stays on, then the engine will not restart even when you open the throttle.

Engine Does Not Start Even If the Throttle is Opened: P.120

NOTICE

Headlight stays on after the engine is stopped by the Idling Stop system. The battery may discharge and you may not be able to restart engine.

When the battery is weak, switch the Idling Stop switch to (Idling) and do not to use the Idling Stop system. See your dealer to check the battery.

See your dealer for checking the battery as specified in the maintenance schedule.

Maintenance Schedule: P.75

Starting the Engine

Start your engine using the following procedure, regardless of whether the engine is cold or warm.

This vehicle is equipped with a side stand ignition cut-off system.

▶ If the side stand is down, the engine cannot be started.

▶ If you lower the side stand with the engine running, it will automatically shut off.

This vehicle is equipped with a Honda SMART Key system. Always keep Honda SMART Key on you when you ride the vehicle. ➡P.37

If the engine of this vehicle is stopped while the ignition switch is in the (On) position, authentication will be disabled after a certain amount of time or if you leave the authentication range. Restart the engine by performing step ❸ & ❹ under the starting procedure.

▶ If the engine of this vehicle is stopped by the Idling Stop System, authentication will not be disabled.

NOTICE

- If the engine does not start within 5 seconds, turn the ignition switch to the (Off) position and wait 10 seconds before trying to start the engine again to recover battery voltage.
- Extended fast idling and revving the engine can damage the engine and the exhaust system.
- If the vehicle is over-turned, you must first turn the ignition switch to the (Off) position and then inspect the vehicle carefully.

Except II E, II ED type

Consult your dealer for advice if you plan to ride your vehicle at an altitude above 2,500 m (8,000 feet).

NOTICE

If the vehicle is transported to a place 2,000 m (6,500 feet) higher or lower than the start point, you may not be able to achieve sufficient engine performance at the new altitude. Consult your dealer before transporting your vehicle.

1. Place the vehicle on its centre stand.
2. Turn the ignition switch to the (On) position.
   ▶ To unlock the ignition switch. ➡P.40

   Confirm the following:
   - The PGM-FI malfunction indicator lamp (MIL) is off.
   - The high coolant temperature indicator is off.

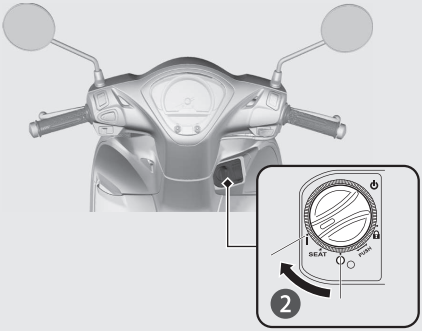

Starting the Engine *(Continuare)*

3. Squeeze the rear brake lever.
   ▶ The starter motor will only work when the rear brake lever is squeezed and the side stand is up.
4. Press the start button with the throttle completely closed. Release the start button as soon as the engine starts.

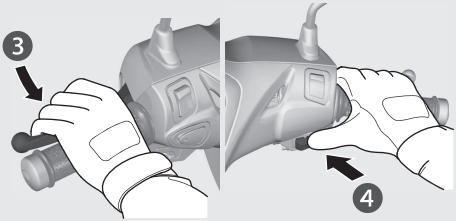

If you cannot start the engine:

With the throttle slightly open (about 3 mm without freeplay), press the start button.

About 3 mm, without freeplay

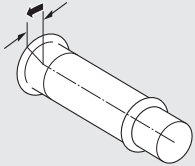

If the engine does not start:

① Open the throttle fully and press the start button for 5 seconds.
② Repeat the normal starting procedure.
③ If the engine starts, open the throttle slightly if idling is unstable.
④ If the engine does not start, wait 10 seconds before trying steps ① & ② again.

If Engine Will Not Start P.112

Riding

Starting the Vehicle

❶ Push the vehicle forward off the centre stand.

▶ Squeeze the rear brake lever.

▶ Keep throttle closed.

Make sure the side stand and centre stand are up.

❷ Get on the vehicle.

▶ Mount the vehicle from the left side, keeping at least one foot on the ground.

❸ Release the brake lever.

❹ Acceleration and deceleration

To accelerate: Open the throttle slowly.

To decelerate: Close the throttle.

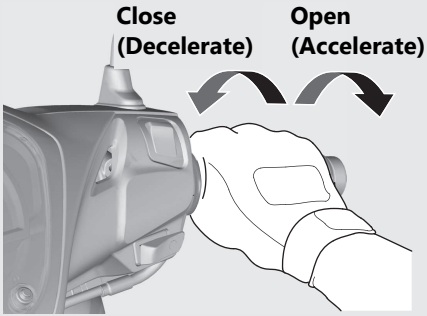

Braking

Close the throttle and apply the front and rear brake levers together.

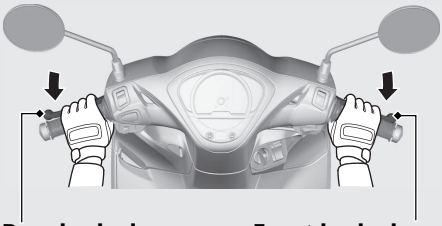

Rear brake lever **Front brake lever**

Refuelling

Fuel type: Unleaded petrol only

Except II E, II ED type

Fuel octane number: Your vehicle is designed to use Research Octane Number (RON) 92 or higher.

II E, II ED type

Fuel octane number: Your vehicle is designed to use Research Octane Number (RON) 95 or higher.

Tank capacity: 5.6 L (1.48 US gal, 1.23 Imp gal)

Refuelling and Fuel Guidelines P.14

Opening the Fuel Fill Cap

1. Open the seat. P.68
2. Turn the fuel fill cap counterclockwise until it stops and remove the fuel fill cap.

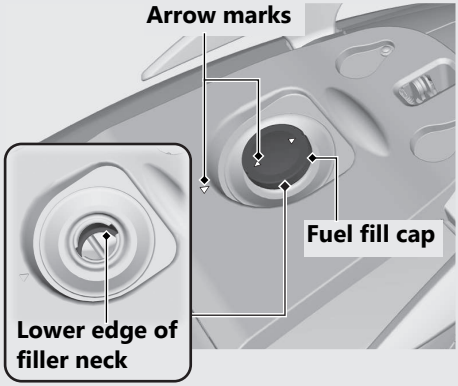

Do not fill with fuel above the lower edge of the filler neck.

Closing the Fuel Fill Cap

① Install and tighten the fuel fill cap firmly by turning it clockwise.

▶ Make sure that the arrow marks on the fuel fill cap and fuel tank are aligned.

② Close the seat.

⚠WARNING

Petrol is highly flammable and explosive. You can be burned or seriously injured when handling fuel.

- Stop the engine, and keep heat, sparks, and flames away.
- Only handle fuel outdoors.
- Wipe up spills immediately.

USB Socket

The USB socket is located in the glove box. Use USB devices at your own risk. In no event shall Honda be liable for any damage to your USB device when in use.

Only USB devices within the following specifications can be connected.
USB type-A connectors can be used.
Rated capacity is
10.5 W (5 V, 2.1 A).
Do not connect USB devices that exceed the rated capacity. They may not be charged or work properly even if connected.
For information on usage or malfunction of the USB device you connect, refer to its instruction manual.

To connect your USB device

1. Open the glove box lid. ➡P.71
2. Open the cover to access the USB socket.

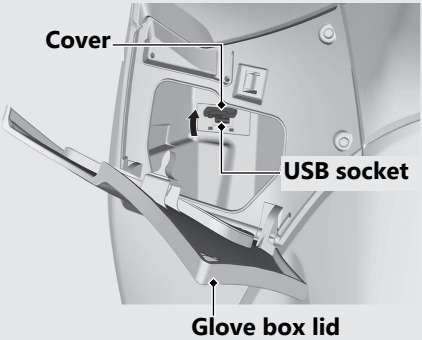

3. Connect a certified USB cable to the USB socket.

▶ To prevent the battery from becoming weak (or dead), keep the engine running while drawing current from the USB socket.

▶ To prevent entry of foreign matter into the USB socket, be sure to close the cover when the USB socket is not used.

▶ Carefully secure all connected devices, as vibration may cause damage to them or they could shift unexpectedly.

NOTICE

- Using any heat-generating USB devices or improperly rated USB devices can damage the USB socket.
- Do not use the USB socket in wet conditions, when or while washing or any other wet conditions as these will damage the USB socket.
- Do not allow the USB's harness to become pinched or trapped.

Storage Equipment

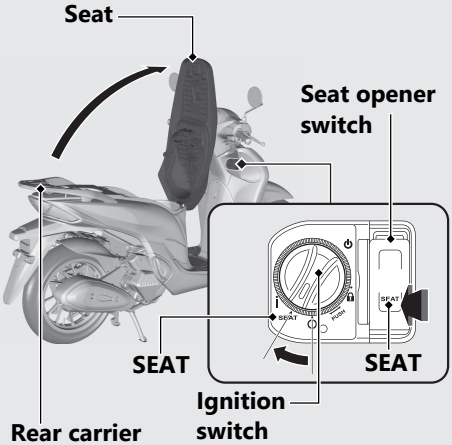

Never exceed the maximum weight limit.
Maximum Weight: 3 kg (6.6 lb)

Seat Open

1. Turn the handlebar pointed straight ahead.
2. Turn the ignition switch to the SEAT position.
   ▶ To unlock the ignition switch ➡P.40
3. Push the SEAT side of the seat opener switch.
4. Open the seat.

Seat Close

Close and push down on the rear of the seat until locks. Make sure that the seat is locked securely to pull it up lightly.
Take care not to lock your key in the compartment under the seat.

Helmet Holder

The helmet holders are located under the seat.

▶ Use the helmet holders only when parked.

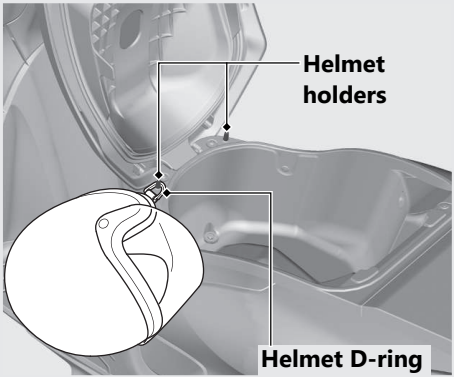

⚠WARNING

Riding with a helmet attached to the holder can interfere with your ability to safely operate the vehicle and could lead to a crash in which you can be seriously hurt or killed.

Use the helmet holder only while parked. Do not ride with a helmet secured by the holder.

Continued

Storage Equipment *(Continuare)*

A helmet can be stored in the centre compartment.
Set in the front of the helmet forward.

▶ Some helmets may not fit in the compartment due to their size or design.

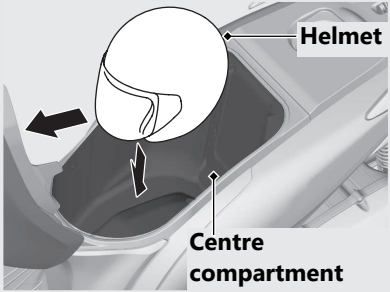

Centre compartment

Never exceed the maximum weight limit.

Maximum Weight: 10 kg (22 lb)

▶ Do not store any items that are flammable or susceptible to heat damage.

▶ Do not store valuables or fragile articles.

Shopping Hook

The shopping hook is provided below the handlebar.

▶ Do not attach large luggage to the hook that would hang out from the vehicle and/or interfere with the movement of your feet.

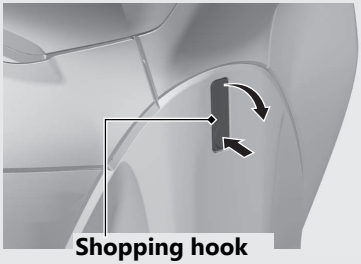

The maximum allowable load on the shopping hook shall be no more than **1.5 kg (3.3 lb)**.

Glove Box

The glove box is provided below the handlebar.

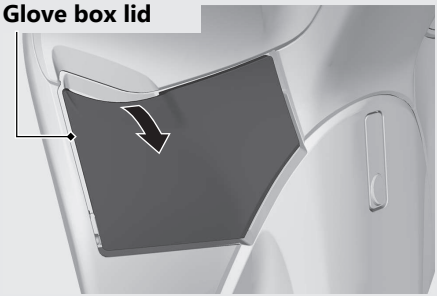

Open

Pull the glove box lid.

Close

Press forward the glove box lid until it is firmly closed.

The maximum allowable load on the glove box shall be no more than **1.0 kg (2.2 lb)**.

▶ Do not store valuables or fragile articles.

Storage Equipment *(Continuare)*

Tool Kit

II E, II ED type

The tool kit is in the reverse side of the seat by the rubber strap.

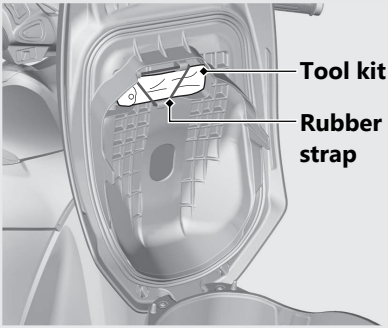

Document Bag

The document bag is in the document compartment in the centre compartment.

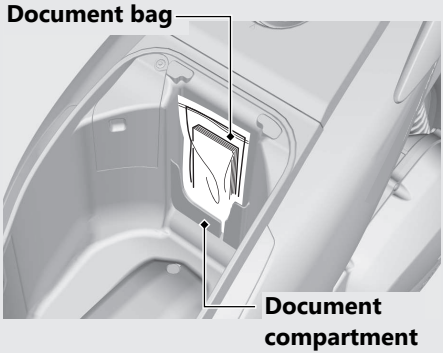

Maintenance

Please read “Importance of Maintenance” and “Maintenance Fundamentals” carefully before attempting any maintenance. Refer to “Specifications” for service data.

Importance of Maintenance ..... P. 74
Maintenance Schedule ..... P. 75
Maintenance Fundamentals ..... P. 78
Tools ..... P. 87
Removing & Installing Body Components .. P. 88
Battery ..... P. 88
Battery Cover ..... P. 89
Battery Lid ..... P. 90
Clip ..... P. 91
Front Lid ..... P. 92
Fuel Tank Cover and Rear Centre Cover ..... P. 93
Maintenance Lid ..... P. 94
Engine Oil ..... P. 95
Coolant ..... P. 97
Brakes ..... P. 99
Side Stand ..... P. 105
Throttle ..... P. 106
Other Adjustments ..... P. 107
Adjusting the Rear Suspension ..... P. 107
Other Replacement ..... P. 108
Replacing the Honda SMART Key Battery .. P. 108

Importance of Maintenance

Keeping your vehicle well-maintained is absolutely essential to your safety and to protect your investment, obtain maximum performance, avoid breakdowns, and reduce air pollution. Maintenance is the owner's responsibility. Be sure to inspect your vehicle before each ride and perform the periodic checks specified in the Maintenance Schedule.
➔ P. 75

⚠WARNING

Improperly maintaining your vehicle or failing to correct a problem before you ride can cause a crash in which you can be seriously hurt or killed.

Always follow the inspection and maintenance recommendations and schedules in this owner's manual.

Maintenance Safety

Always read the maintenance instructions before you begin each task and make sure that you have the tools, parts, and skills required. We cannot warn you of every conceivable hazard that can arise in performing maintenance. Only you can decide whether or not you should perform a given task.

Follow these guidelines when performing maintenance.

- Stop the engine and turn the ignition switch to the (Off) position.
- Place your vehicle on a firm, level surface using the side stand, centre stand or a maintenance stand to provide support.
- Allow the engine, muffler, brakes, and other high-temperature parts to cool before servicing as you can get burned.
- Run the engine only when instructed, and do so in a well-ventilated area.

Maintenance Schedule

The maintenance schedule specifies the maintenance requirements necessary to ensure safe, dependable performance, and proper emission control.

Maintenance work should be performed in accordance with Honda's standards and specifications by properly trained and equipped technicians. Your dealer meets all of these requirements. Keep an accurate record of maintenance to help ensure that your vehicle is properly maintained.
Make sure that whomever performs the maintenance completes this record.

All scheduled maintenance is considered a normal owner operating cost and will be charged to you by your dealer. Retain all receipts. If you sell the vehicle, these receipts should be transferred with the vehicle to the new owner.

Honda recommends that your dealer should road test your vehicle after each periodic maintenance is carried out.

Continued

Items		Pre-ride Check ➡ P. 78	Frequency *1								Annual Check	Regular Replace	Refer to page
			× 1,000 km	1	6	12	18	24	30	36			
			× 1,000 mi	0.6	4	8	12	16	20	24			
Fuel Line	🔧				I	I	I	I	I	I	I		–
Fuel Level		I											–
Throttle Operation	🔧	I			I	I	I	I	I	I	I		106
Air Cleaner *2	🔧						R			R			–
Crankcase Breather *3					C	C	C	C	C	C			–
Spark Plug					I	R	I	R	I	R			–
Valve Clearance	🔧				I	I	I	I	I	I			–
Engine Oil		I		R	R	R	R	R	R	R	R		–
Engine Oil Strainer Screen						C		C		C			–
Engine Idle Speed	🔧			I	I	I	I	I	I	I	I		–
Radiator Coolant *4		I				I		I		I	I	3 Years	97
Cooling System	🔧					I		I		I	I		–
Evaporative Emission Control System	🔧						I			I			–
Drive Belt	🔧					I		R		I			–
Final Drive Oil *4	🔧											2 Years	–
Battery	🔧				I	I	I	I	I	I	I		80

Maintenance Level

🔧 : Intermediate. We recommend service by your dealer, unless you have the necessary tools and are mechanically skilled.
Procedures are provided in an official Honda Shop Manual.

🛠 : Technical. In the interest of safety, have your vehicle serviced by your dealer.

Maintenance Legend

I : Inspect (clean, adjust, lubricate, or replace, if necessary)

R : Replace

C : Clean

Items		Pre-ride Check ➡ P. 78	Frequency *1								Annual Check	Regular Replace	Refer to page
			× 1,000 km	1	6	12	18	24	30	36			
			× 1,000 mi	0.6	4	8	12	16	20	24			
Brake Fluid *4		I			I	I	I	I	I	I	I	2 Years	99
Brake Shoes/Pads Wear		I			I	I	I	I	I	I	I		100, 104
II V, IV V, VI V, VII V type Brake System		I		I	I	I	I	I	I	I	I		78
II E, II ED type Brake System		I			I	I	I	I	I	I	I		78
Headlight Aim					I	I	I	I	I	I	I		–
Lights/Horn		I											–
Clutch Shoes Wear						I		I		I			–
Side Stand		I			I	I	I	I	I	I	I		105
Suspension					I	I	I	I	I	I	I		107
II V, IV V, VI V, VII V type Nuts, Bolts, Fasteners				I		I		I		I	I		–
II E, II ED type Nuts, Bolts, Fasteners						I		I		I	I		–
Wheels/Tyres		I			I	I	I	I	I	I	I		84
Steering Head Bearings						I		I		I	I		–

Notes:

*1 : At higher odometer reading, repeat at the frequency interval established here.
*2 : Service more frequently when riding in unusually wet or dusty areas.
*3 : Service more frequently when riding in rain or at full throttle.
*4 : Replacement requires mechanical skill.

Pre-ride Inspection

To ensure safety, it is your responsibility to perform a pre-ride inspection and make sure that any problem you find is corrected. A pre-ride inspection is a must, not only for safety, but because having a breakdown, or even a flat tyre, can be a major inconvenience.

Check the following items before you get on your vehicle:

- Fuel level - Fill fuel tank when necessary ➔ P. 64
- Throttle - Check for smooth opening and full closing in all steering positions ➔ P. 106
- Engine oil level - Add engine oil if necessary. Check for leaks ➔ P. 95
- Coolant level - Add coolant if required. Check for leaks ➔ P. 97
- Brakes - Check operation;
  Front: check brake fluid level and pads wear ➔ P. 99, ➔ P. 100
  Rear: check shoes wear and freeplay, adjust if necessary ➔ P. 104, ➔ P. 101
  FSH125
  Combi Brake: check brake fluid level ➔ P. 99
- Lights and horn - Check that lights, indicators and horn function properly
- Side stand ignition cut-off system - Check for proper function ➔ P. 105
- Wheels and tyres - Check condition, air pressure and adjust if necessary ➔ P. 84

Replacing Parts

Always use Honda Genuine Parts or their equivalents to ensure reliability and safety.

II E, II ED type

When ordering coloured components, specify the model name, colour, and code mentioned on the colour label.

The colour label is attached to the centre compartment under the seat. ➔ P. 68

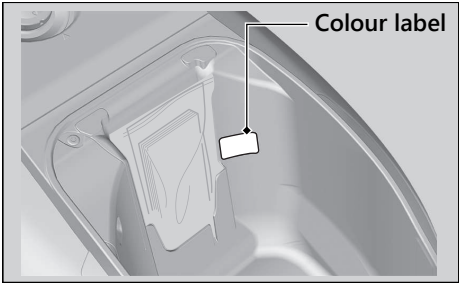

⚠WARNING

Installing non-Honda parts may make your vehicle unsafe and cause a crash in which you can be seriously hurt or killed.

Always use Honda Genuine Parts or equivalents that have been designed and approved for your vehicle.

Battery

Your vehicle has a maintenance-free type battery. You do not have to check the battery electrolyte level or add distilled water. Clean the battery terminals if they become dirty or corroded.
Do not remove the battery cap seals. There is no need to remove the cap when charging.

NOTICE
Your battery is a maintenance-free type and can be permanently damaged if the cap strip is removed.

This symbol on the battery means that this product must not be treated as household waste.

NOTICE
An improperly disposed of battery can be harmful to the environment and human health. Always confirm local regulations for proper battery disposal instruction.

What to do in an emergency

If any of the following occur, immediately see your doctor.

- Electrolyte splashes into your eyes:
  ▶ Wash your eyes repeatedly with cool water for at least 15 minutes. Using water under pressure can damage your eyes.
- Electrolyte splashes onto your skin:
  ▶ Remove affected clothing and wash your skin thoroughly using water.
- Electrolyte splashes into your mouth:
  ▶ Rinse mouth thoroughly with water, and do not swallow.

⚠WARNING

The battery gives off explosive hydrogen gas during normal operation.

A spark or flame can cause the battery to explode with enough force to kill or seriously hurt you.

Wear protective clothing and a face shield, or have a skilled mechanic do the battery servicing.

Cleaning the Battery Terminals

1. Remove the battery. P. 88
2. If the terminals are starting to corrode and are coated with a white substance, wash with warm water and wipe clean.
3. If the terminals are heavily corroded, clean and polish the terminals with a wire brush or sandpaper. Wear safety glasses.

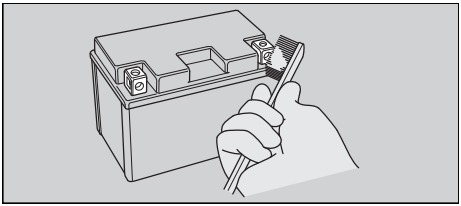

4. After cleaning, reinstall the battery.

The battery has a limited life span. Consult your dealer about when you should replace the battery. Always replace the battery with another maintenance-free battery of the same type.

NOTICE
Installing non-Honda electrical accessories can overload the electrical system, discharging the battery and possibly damaging the system.

Fuses

Fuses protect the electrical circuits on your vehicle. If something electrical on your vehicle stops working, check for and replace any blown fuses. P. 133

Inspecting and Replacing Fuses

Turn the ignition switch to the (Off) position to remove and inspect fuses. If a fuse is blown, replace with a fuse of the same rating. For fuse ratings, see "Specifications." P. 150

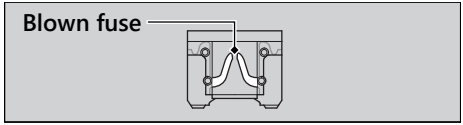

NOTICE
Replacing a fuse with one that has a higher rating greatly increases the chance of damage to the electrical system.

If a fuse fails repeatedly, you likely have an electrical fault. Have your vehicle inspected by your dealer.

Engine Oil

Engine oil consumption varies and oil quality deteriorates according to riding conditions and time elapsed.
Check the engine oil level regularly, and add the recommended engine oil if necessary. Dirty oil or old oil should be changed as soon as possible.

Selecting the Engine Oil

For recommended engine oil, see "Specifications."
➡ P. 149
If you use non-Honda engine oil, check the label to make sure that the oil satisfies all of the following standards:

- JASO T 903 standard*1: MB
- SAE standard*2: 10W-30
- API classification*3: SJ or higher

*1. The JASO T 903 standard is an index for engine oils for 4-stroke motorcycle engines. There are two classes: MA and MB. For example, the following label shows the MB classification.

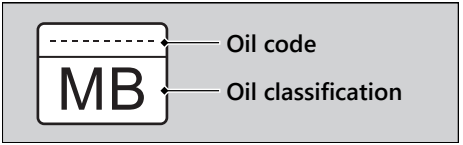

*2. The SAE standard grades oils by their viscosity.
*3. The API classification specifies the quality and performance rating of engine oils. Use SJ or higher oils, excluding oils marked as "Energy Conserving" or "Resource Conserving" on the circular API service symbol.

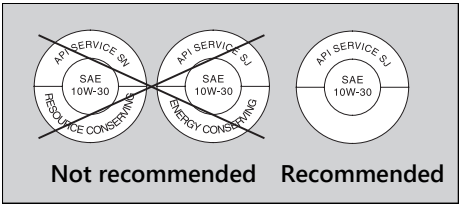

Brake Fluid

Do not add or replace brake fluid, except in an emergency. Use only fresh brake fluid from a sealed container. If you do add fluid, have the brake system serviced by your dealer as soon as possible.

NOTICE
Brake fluid can damage plastic and painted surfaces.
Wipe up spills immediately and wash thoroughly.

Recommended brake fluid:
Honda DOT 3 or DOT 4 Brake Fluid or equivalent

Recommended Coolant

II V, IV V, VI V, VII V type
Use only genuine HONDA PRE-MIX COOLANT without diluting with water. Genuine HONDA PRE-MIX COOLANT is excellent at preventing corrosion and overheating.
The coolant should be inspected and replaced properly by following the maintenance schedule. ➡ P. 75

NOTICE
Using coolant not specified for aluminium engines or tap/mineral water can cause corrosion.

II E, II ED type
Pro Honda HP Coolant is a pre-mixed solution of antifreeze and distilled water.

Concentration:
50% antifreeze and 50% distilled water

A concentration of antifreeze below 40% will not provide proper corrosion and cold temperature protection.

Continued

A concentration of up to 60% will provide better protection in colder climates.

NOTICE
Using coolant not specified for aluminium engines or tap/mineral water can cause corrosion.

Crankcase Breather

Service more frequently when riding in rain, at full throttle, or after the vehicle is washed or overturned. Service if the deposit level can be seen in the transparent section of the drain tube.
If the drain tube overflows, the air filter may become contaminated with engine oil, causing poor engine performance.

Tyres (Inspecting/Replacing)

Checking the Air Pressure

Visually inspect your tyres and use an air pressure gauge to measure the air pressure at least once a month or any time you think the tyres look low. Always check air pressure when your tyres are cold.

Inspecting for Damage

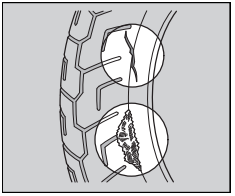

Inspect the tyres for cuts, slits, or cracks that expose fabric or cords, or nails or other foreign objects embedded in the side of the tyre or the tread. Also inspect for any unusual bumps or bulges in the side walls of the tyres.

Inspecting for Abnormal Wear

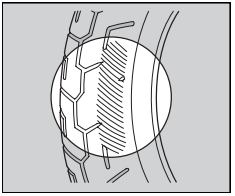

Inspect the tyres for signs of abnormal wear on the contact surface.

Inspecting Tread Depth

Inspect the tread wear indicators. If they become visible, replace the tyres immediately.

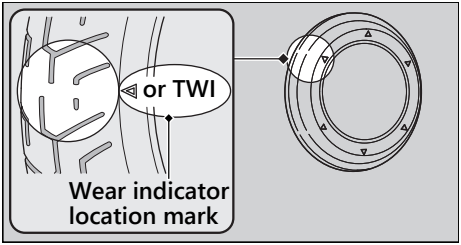

WARNING

Riding on tyres that are excessively worn or improperly inflated can cause a crash in which you can be seriously hurt or killed.

Follow all instructions in this owner's manual regarding tyre inflation and maintenance.

Continued

Have your tyres replaced by your dealer.
For recommended tyres and air pressure, see "Specifications." ➡ P. 149
Follow these guidelines whenever you replace tyres:

- Use the recommended tyres or their equivalents of the same size, construction, speed rating, and load range.
- Do not install a tube inside a tubeless tyre on this vehicle. Excessive heat build-up can cause the tube to burst.
- Use only tubeless tyres on this vehicle. The rims are designed for tubeless tyres, and during hard acceleration or braking, a tube-type tyre could slip on the rim and cause the tyre to rapidly deflate.

⚠WARNING

Installing improper tyres on your vehicle can adversely affect handling and stability, and can cause a crash in which you can be seriously hurt or killed.

Always use the size and type of tyres recommended in this owner's manual.

Tools

II E, II ED type

The tool kit is in reverse side of the seat. ➔ P. 72

You can perform some roadside repairs, minor adjustments and parts replacement with the provided tools.

- 8 × 12 mm Open end wrench
- 10 × 14 mm Open end wrench
- Pin spanner
- Extension bar
- Standard/Phillips screwdriver
- Screwdriver handle

Battery

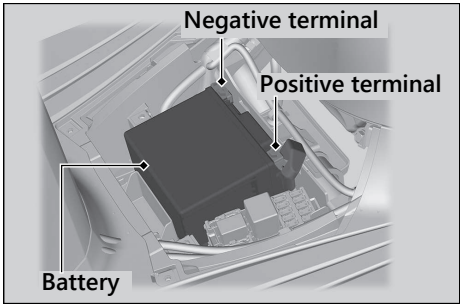

Removal

Make sure the ignition switch is in the (Off) position.

1. Remove the battery cover. ➡ P. 89
2. Disconnect the negative ⊖ terminal from the battery.
3. Disconnect the positive ⊕ terminal from the battery.
4. Remove the battery, taking care not to drop the terminal nuts.

Installation

Install the parts in the reverse order of removal.

Always connect the positive ⊕ terminal first.
Make sure bolts and nuts are tight.
Make sure the clock information is correct after the battery is reconnected. ➡ P. 25

II V, IV V, VI V, VII V type

The anti-theft alarm system will be deactivated if the battery is disconnected. The system will remain off when the battery is reconnected.
To activate the system, see "Setting the Anti-theft Alarm System." ➡ P. 44

For proper handling of the battery, see
"Maintenance Fundamentals." ➡ P. 80
"Battery Goes Dead." ➡ P. 128

Battery Cover

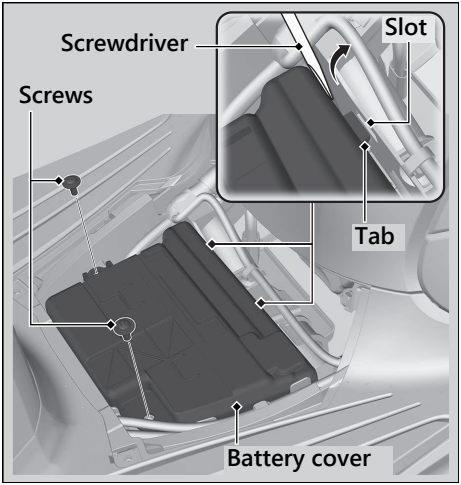

Removal

1. Remove the battery lid. P. 90
2. Remove the screws.
3. Use a flat head screwdriver to increase the gap and release the tabs from their slots.
4. Remove the battery cover.

Installation

Install the parts in the reverse order of removal.

Battery Lid

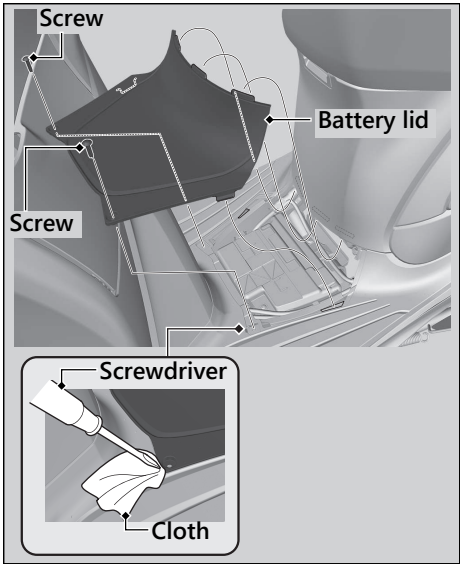

Removal

1. Remove the screws.
2. Remove the battery lid by using a flat head screwdriver covered with a protective cloth.

Installation

Install the parts in the reverse order of removal.

Clip

Removal

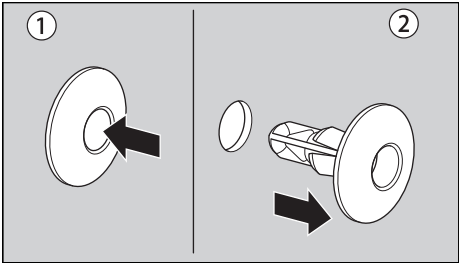

1. Press down on the centre pin to release the lock.
2. Pull the clip out of the hole.

Installation

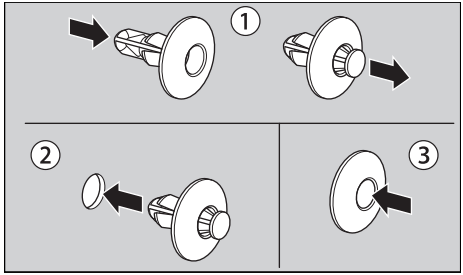

1. Push the bottom of the centre pin.
2. Insert the clip into the hole.
3. Press down on the centre pin to lock the clip.

Front Lid

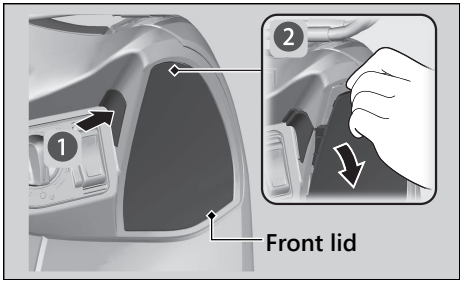

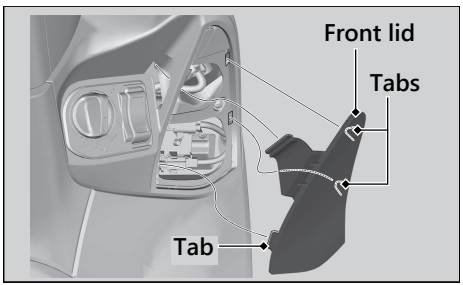

Removal

1. Push the side of the front lid.
   ▶ There is a gap at the top of the front lid.
2. Put your finger in the gap at the top of the front lid and pull out the front lid backward.

Installation

Install the front lid in the reverse order of removal.
Make sure that all tabs are installed securely in position.

Fuel Tank Cover and Rear Centre Cover

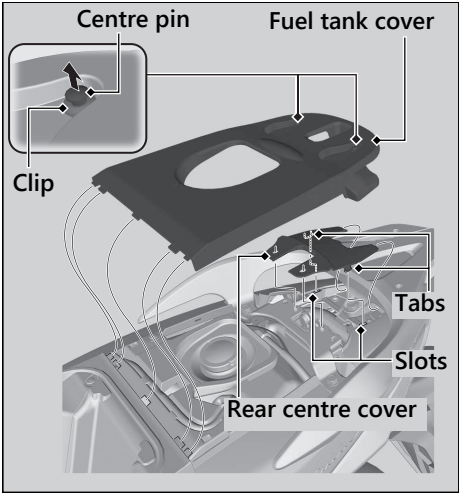

Removal

1. Open the seat. ➡ P. 68
2. Pull up the centre pin.
   ▶ The clip does not come off a fuel tank cover.
3. Remove the fuel tank cover.
4. Remove the rear centre cover by releasing the tabs from their slots.

Installation

Install the parts in the reverse order of removal.

Maintenance Lid

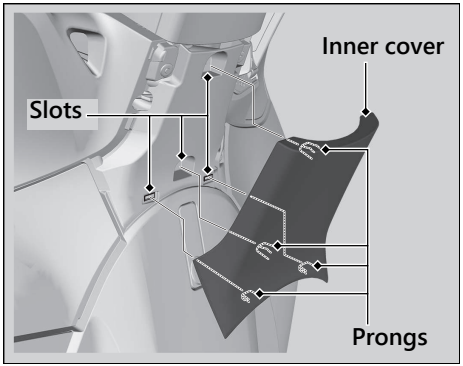

Removal

1. Remove the inner cover by releasing the prongs from their slots.

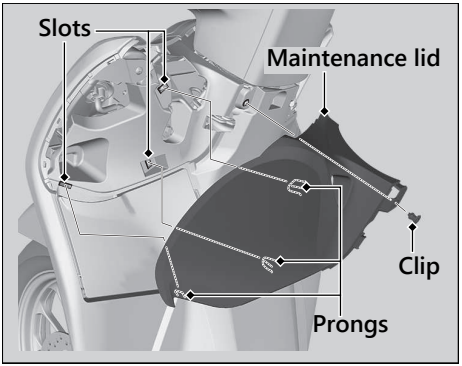

2. Remove the clip. ➡ P. 91
3. Remove the maintenance lid by releasing the prongs from their slots.

Installation

Install the parts in the reverse order of removal.

Checking the Engine Oil

Check the engine oil with the Idling Stop switch at Ⓐ OFF (Idling).

1. If the engine is cold, idle the engine for 3 to 5 minutes.
2. Turn the ignition switch to the (Off) position and wait for 2 to 3 minutes.
3. Place your vehicle on its centre stand on a firm, level surface.
4. Remove the oil fill cap/dipstick and wipe it clean.
5. Insert the oil fill cap/dipstick until it seats, but don't screw it in.
6. Check that the oil level is between the upper level and lower level marks on the oil fill cap/dipstick.
7. Securely install the oil fill cap/dipstick.

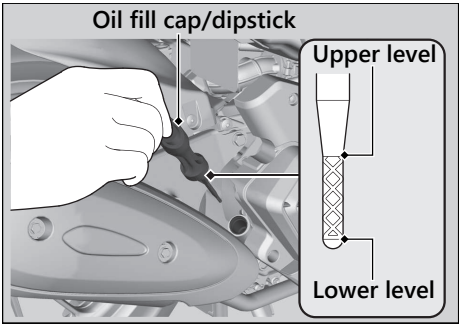

Adding Engine Oil

If the engine oil is below or near the lower level mark, add the recommended engine oil.
➔ P. 82, ➔ P. 149

1. Remove the oil fill cap/dipstick. Add the recommended oil until it reaches the upper level mark.
   ▶ Place your vehicle on its centre stand on a firm, level surface when checking the oil level.
   ▶ Do not overfill above the upper level mark.
   ▶ Make sure no foreign objects enter the oil filler opening.
   ▶ Wipe up any spills immediately.
2. Securely reinstall the oil fill cap/dipstick.

NOTICE
Overfilling with oil or operating with insufficient oil can cause damage to your engine. Do not mix different brands and grades of oil.

For the recommended oil and oil selection guidelines, see "Maintenance Fundamentals."
➔ P. 82

Checking the Coolant

Check the coolant level in the reserve tank while the engine is cold.

1. Place your vehicle on a firm, level surface.
2. Hold your vehicle in an upright position.
3. Open the seat. ➔P. 68
4. Check that the coolant level is between the UPPER level and LOWER level marks on the reserve tank.

If the coolant level is dropping noticeably or the reserve tank is empty, you likely have a serious leak. Have your vehicle inspected by your dealer.

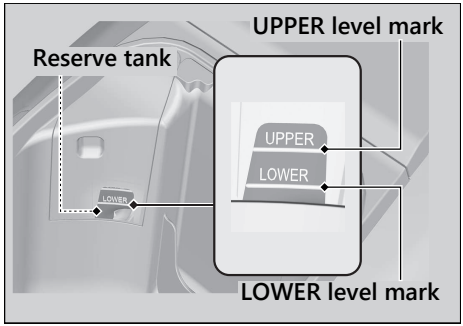

Adding Coolant

If the coolant level is below the LOWER level mark, add the recommended coolant (➡P. 83) until the level reaches the UPPER level mark.

Add fluid only from the reserve tank cap and do not remove the radiator cap.

1. Remove the clip. ➡P. 91
2. Remove the reserve tank lid.
3. Remove the reserve tank cap and add fluid while monitoring the coolant level.
   - ▶ Do not overfill above the UPPER level mark.
   - ▶ Make sure no foreign objects enter the reserve tank opening.
4. Securely reinstall the reserve tank cap.
5. Install the reserve tank lid and the clip.
6. Close the seat.

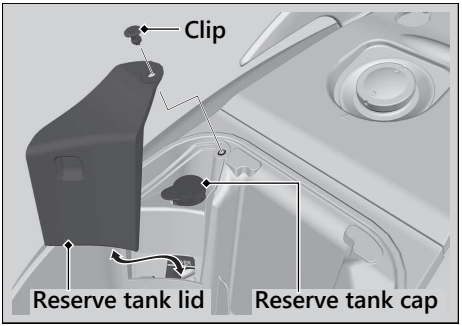

⚠WARNING

Removing the radiator cap while the engine is hot can cause the coolant to spray out, potentially scalding you.

Always let the engine and radiator cool down before removing the radiator cap.

Checking Brake Fluid

1. Place your vehicle in an upright position on a firm, level surface.
2. Check that the brake fluid reservoir is horizontal and that the fluid level is:
   Front brake above the LWR mark.
   Combi brake (FSH125) between the LOWER level and UPPER level marks.

If the brake fluid level in either reservoir is below the LWR mark or LOWER level mark or the brake lever freeplay becomes excessive, inspect the brake pads for wear.
If the brake pads are not worn, you most likely have a leak. Have your vehicle inspected by your dealer.

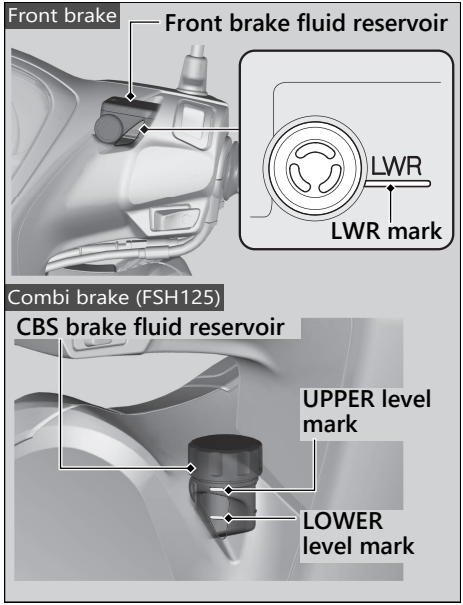

Inspecting the Front Brake Pads

Check the condition of the brake pad wear indicators.

The pads need to be replaced if a brake pad is worn to the bottom of the indicator.
Inspect the brake pads from in front of the brake caliper.

If necessary, have the pads replaced by your dealer.
Always replace both left and right brake pads at the same time.

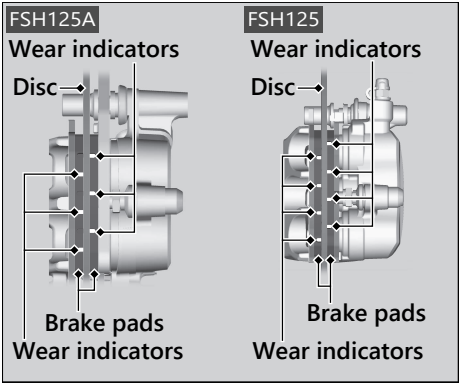

Inspecting the Rear Brake Lever Freeplay

1. Place the vehicle on its centre stand.
2. Measure the distance the rear brake lever moves before the brake takes hold.

Freeplay at the tip of the brake lever:
10 - 20 mm (0.4 - 0.8 in)

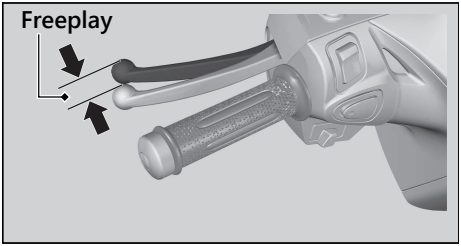

Check the brake cable for kinks or signs of wear. If necessary, have it replaced by your dealer.
Lubricate the brake cable with a commercially available cable lubricant to prevent premature wear and corrosion.

Make sure the brake arm, spring and fastener are in good condition.

Adjusting the Rear Brake Lever Freeplay

Adjust the freeplay of the brake lever with the front wheel pointed straight ahead.
Make sure the cut-out on the adjusting nut is seated on the brake arm pin when adjusting the freeplay.

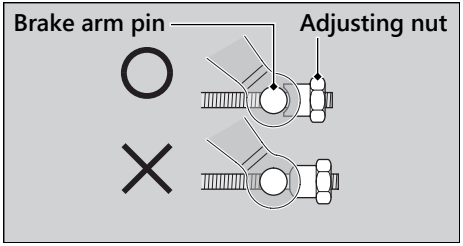

If proper adjustment cannot be obtained by this method, see your dealer.

1. Adjust by turning the rear brake adjusting nut a half-turn at a time.

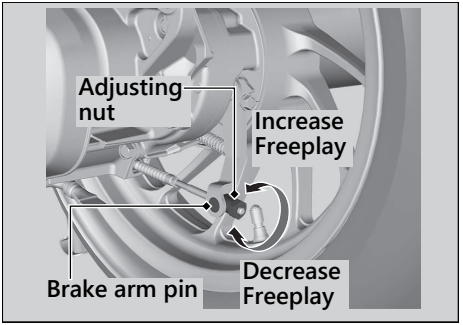

2. Apply the brake several times and check for free wheel rotation after the brake lever is released.

3. Push the brake arm to confirm that there is a gap between the rear brake adjusting nut and brake arm pin.

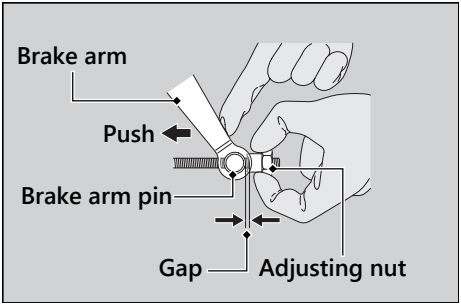

After adjustment, confirm the freeplay of the brake lever.
Make sure the brake arm, spring and fastener are in good condition.

NOTICE
Do not turn the adjuster beyond its natural limits.

Inspecting the Rear Brake Shoe Wear

The rear brake is equipped with a brake wear indicator.

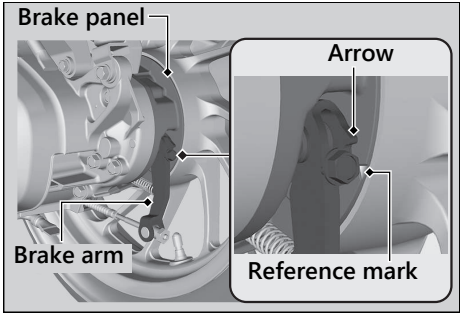

When the brake is applied, an arrow attached to the brake arm moves toward a reference mark on the brake panel. If the arrow aligns with the reference mark on full application of the brake, the brake shoes must be replaced. See your dealer for this service.

When brake service is necessary, see your dealer. Use only Honda Genuine Parts or their equivalent.

Checking the Side Stand

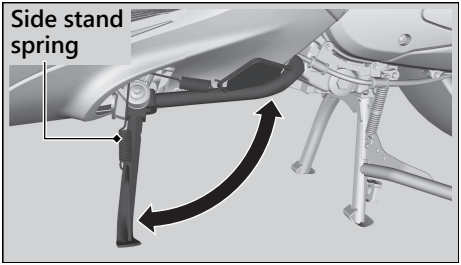

1. Place your vehicle on its centre stand on a firm, level surface.
2. Check that the side stand operates smoothly. If the side stand is stiff or squeaky, clean the pivot area and lubricate the pivot bolt with clean grease.
3. Check the spring for damage or loss of tension.
4. Sit on the vehicle and raise the side stand.
5. Start the engine.
6. Lower the side stand all the way. The engine should stop as you lower the side stand. If the engine doesn't stop, have your vehicle inspected by your dealer.

Checking the Throttle

With the engine off, check that the throttle rotates smoothly from fully closed to fully open in all steering positions and throttle freeplay is correct. If the throttle does not move smoothly or close automatically, or if the cable is damaged, have the vehicle inspected by your dealer.

Freeplay at the throttle grip flange:
2 - 6 mm (0.1 - 0.2 in)

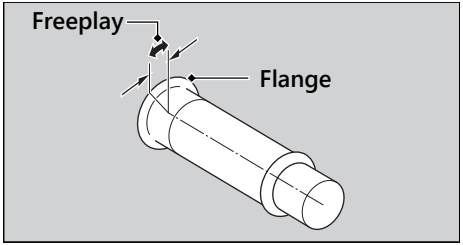

Adjusting the Rear Suspension

Adjusting the suspension requires a pin spanner. We recommend that you have your vehicle serviced by your dealer.

Spring Preload

You can adjust the spring preload by the adjuster to suit the load or the road surface. Use the pin spanner and the extension bar to turn the adjuster. Turn the position 2 to 5 increase spring preload (hard). The standard position is 1.

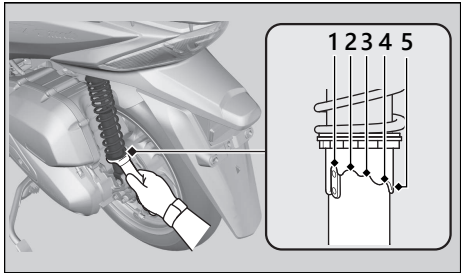

NOTICE
Do not turn the adjuster beyond its limits.

Replacing the Honda SMART Key Battery

If the Honda SMART Key indicator flashes 5 times when the ignition switch is turned to the (On) position, or the operating range becomes unstable, replace the battery as soon as possible.
We recommend to see your dealer for this service.

Battery type: CR2032/CR2032H

1. Remove the upper case by inserting a coin or a flat head screwdriver covered with a protective cloth into the slit.
   - ▶ Wrap a coin or a screwdriver with a protective cloth to prevent scratching the Honda SMART Key.
   - ▶ Do not touch the circuit or terminal. This may cause problems.
   - ▶ Be careful to avoid scratching the waterproof covering or allowing dust to enter.
   - ▶ Do not forcibly dismantle the Honda SMART Key body.

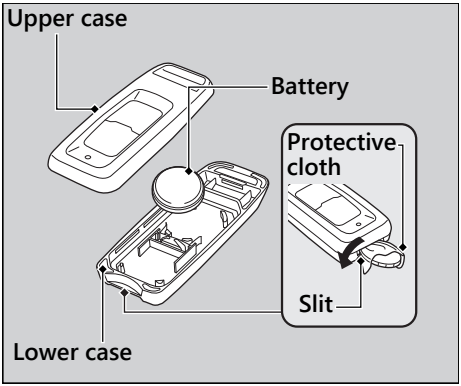

2. Replace the old battery with a new battery with the negative ⊖ side facing up.

3. Snap the two halves of the Honda SMART Key back together.

▶ Make sure that upper and lower cases are set in the right position.

⚠WARNING

CHEMICAL BURN HAZARD

The battery that powers the Honda SMART Key can cause severe internal burns and can even lead to death if swallowed.

Keep new and used batteries away from children.

If you suspect that a child has swallowed the battery, seek medical attention immediately.

Continued

CAUTION

- Danger of explosion if battery is incorrectly replaced. Replace only with the same or equivalent type.
- Do not expose to excessive heat such as sunshine, fire or the like, that can result in an explosion or the leakage of flammable liquid or gas during use, storage or transportation.
- Do not dispose of a battery into fire or a hot oven, or give mechanically crushing or cutting of a battery, that can result in an explosion.
- Do not subject to extremely low air pressure at high altitude that may result in an explosion or the leakage of flammable liquid or gas.

Europe only

The battery is manufactured by

- Maxell, Ltd.
  1 Koizumi, Oyamazaki, Oyamazaki-cho, Otokuni-gun, Kyoto 618-8525 Japan
- Panasonic Energy Co., Ltd.
  1-1 Matsushita-cho, Moriguchi City, Osaka 570-8511, Japan
- TOSHIBA LIFESTYLE PRODUCTS & SERVICES CORPORATION
  1310 Omiya-cho, Saiwai-ku, Kawasaki, Kanagawa 212-0014, Japan

The battery is imported by

Honda Motor Europe Ltd - Aalst Office
Wijngaardveld 1(Noord V), 9300 Aalst - Belgium

This product must not be treated as household waste.

Troubleshooting

Engine Will Not Start ..... P. 112
Overheating (High coolant temperature indicator is on) ..... P. 113
Warning Indicators On or Flashing ..... P. 114
PGM-FI (Programmed Fuel Injection) Malfunction Indicator Lamp (MIL) ..... P. 114
ABS (Anti-lock Brake System) Indicator ..... P. 115
Honda SMART Key Indicator ..... P. 116
Other Warning Indications ..... P. 117
Fuel Gauge Failure Indication ..... P. 117
When the Idling Stop System Does Not Operate Properly ..... P. 118
Idling Stop Indicator Does Not Come On .. P. 118
Engine is Not Stopped by the Idling Stop System While the Idling Stop Indicator is On ..... P. 119
Engine Does Not Start Even If the Throttle is Opened ..... P. 120
When the Honda SMART Key System Does Not Operate Properly ..... P. 121
Unlock the Seat in an Emergency ..... P. 123
Unlock the Ignition Switch in an Emergency ..... P. 124
Tyre Puncture ..... P. 127
Electrical Trouble ..... P. 128
Battery Goes Dead ..... P. 128
Burned-out Light Bulb ..... P. 128
Blown Fuse ..... P. 133
Unstable Engine Operation Occurs Intermittently ..... P. 134

Starter Motor Operates But Engine Does Not Start

Check the following items:

- Check the correct engine starting sequence. ➔ P. 58
- Check that there is petrol in the fuel tank.
- Check if the PGM-FI malfunction indicator lamp (MIL) is on.
  ▶ If the indicator lamp is on, contact your dealer as soon as possible.

Starter Motor Does Not Operate

Check the following items:

- Check the correct engine starting sequence. ➔ P. 58
- Check for a blown fuse. ➔ P. 133
- Check for a loose battery connection (➔ P. 88) or battery terminal corrosion (➔ P. 80).
- Check the condition of the battery. ➔ P. 128

If the problem continues, have your vehicle inspected by your dealer.

Overheating (High coolant temperature indicator is on)

The engine is overheating when the following occurs:

- High coolant temperature indicator comes on.
- Acceleration becomes sluggish.

If this occurs, pull safely to the side of the road and perform the following procedure. Extended fast idling may cause the high coolant temperature indicator to come on.

NOTICE
Continuing to ride with an overheated engine can cause serious damage to the engine.

1. Stop the engine using the ignition switch.
2. Allow the engine to cool with the ignition switch in the (Off) position.
3. After the engine has cooled, inspect the radiator hose and check if there is a leak. ➔ P. 97

   If there is a leak:
   Do not start the engine. Transport your vehicle to your dealer.
4. Check the coolant level in the reserve tank. ➔ P. 97
   ▶ Add coolant as necessary.
5. If 1-4 check normal, you may continue riding, but closely monitor the high coolant temperature indicator.

PGM-FI (Programmed Fuel Injection) Malfunction Indicator Lamp (MIL)

II V, IV V, VI V, VII V type

If the indicator comes on while riding, you may have a serious problem with the PGM-FI system. Reduce speed and have your vehicle inspected by your dealer as soon as possible.

II E, II ED type

Reasons for the indicator lamp to come on or blink

- Comes on if there is a problem with the engine emissions control system.
- Blinks when engine misfiring is detected.

What to do when the indicator lamp comes on

Avoid high speeds and immediately get your vehicle inspected at a dealer.

NOTICE

If you drive with the malfunction indicator lamp on, the emissions control system and the engine could be damaged.

What to do when the indicator lamp blinks

Park the vehicle in a safe place with no flammable items and wait at least 10 minutes with the engine stopped until it cools.

NOTICE

If the malfunction indicator lamp blinks again when restarting the engine, drive to the nearest dealer at 50 km/h (31 mph) or less. Have your vehicle inspected.

ABS (Anti-lock Brake System) Indicator

FSH125A

If the indicator operates in one of the following ways, you may have a serious problem with the ABS. Reduce your speed and have your vehicle inspected by your dealer as soon as possible.

- Indicator comes on or starts flashing while riding.
- Indicator does not come on when the ignition switch is in the (On) position.
- Indicator does not go off at speeds above 10 km/h (6 mph).

If the ABS indicator stays on, your brakes will continue to work as a conventional system, but without the anti-locking function.

The ABS indicator may flash if you turn the rear wheel while the rear wheel is lifted off the ground. In this case, turn the ignition switch to the (Off) position, and then to the (On) position again. The ABS indicator will go off after your speed reaches 30 km/h (19 mph).

Honda SMART Key Indicator

When the Honda SMART Key indicator flashes 5 times

Replacing the Honda SMART Key Battery ➡ P. 108

When the Honda SMART Key indicator is flashing while the ignition switch is in the (On) position

The Honda SMART Key indicator flashes when communication between your vehicle and Honda SMART Key stops after turning the ignition switch to the (On) position.
It is probably caused by the following:

- Strong radio waves or noise are affecting the system
- You lose the Honda SMART Key while riding

However, this does not affect the operation of your vehicle until stop the engine except the idling stop.

If you turn the ignition switch to the SEAT, (Off) or (Lock) position while the Honda SMART Key indicator is flashing, the ignition switch ring and the Honda SMART Key indicator will flash faster for about 20 seconds, automatically go off, and then the ignition switch will lock.

Except II E, II ED type The buzzer also rings at this time.

▶ Turn signals blink at the beginning and end of this function.

II E, II ED type

To stop this flashing and ringing, press and hold the ignition switch for more than 2 seconds. After the flashing and ringing stop, the ignition switch is locked.

Except II E, II ED type

To stop this flashing and ringing, press and hold the ignition switch for more than 2 seconds. After the flashing stop, the ignition switch is locked.

If you do not have the Honda SMART Key, the ignition switch can be unlocked in another way. ➡ P. 124

Fuel Gauge Failure Indication

If the fuel system has an error, the fuel gauge indicators will be displayed as shown in the illustration.
If this occurs, see your dealer as soon as possible.

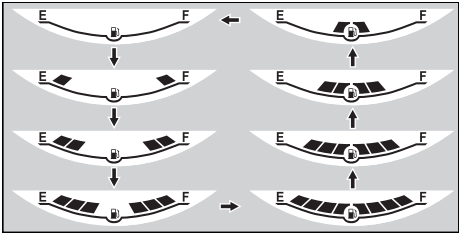

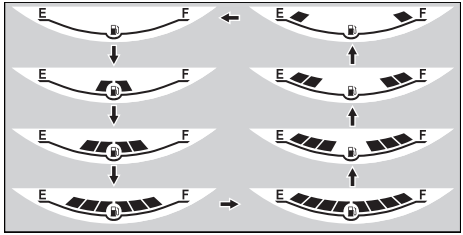

Idling Stop Indicator Does Not Come On

When the Idling Stop indicator does not come on, perform the followings.

If the Idling Stop switch is at (Idling):

Press the Idling Stop switch to (Idling Stop).

If the engine is cold:

Warm up the engine.
The Idling Stop system does not operate when the engine is cold.

If you did not ride the vehicle after engine starts:

Ride the vehicle at speeds of over 10 km/h (6 mph). The Idling Stop system does not operate until you ride once.

If PGM-FI malfunction indicator lamp (MIL) lights:

When the PGM-FI malfunction indicator lamp (MIL) lights, the Idling Stop system does not operate for protection of the engine. See your dealer.

If the battery voltage is low:

Ride the vehicle awhile, then stop the engine and then restart the engine with start button referring to the starting procedure (P. 58) for standard engine starting. The Idling Stop system may not operate if the battery voltage is low.
If this occurs frequently, contact your dealer.

Engine is Not Stopped by the Idling Stop System While the Idling Stop Indicator is On

When the engine is not stopped by the Idling Stop system while the Idling Stop indicator is on, perform the followings.

If the vehicle does not stop completely:

Stop the vehicle completely. The Idling Stop system operates if the speed is only at 0 km/h (0 mph).

If the throttle is not closed completely:

Close the throttle completely.

Engine Does Not Start Even If the Throttle is Opened

Engine does not start even if the throttle is opened, perform the followings.

If the side stand is down:

When you put down the side stand, Idling Stop system will be cancelled. At the same time, the flashing Idling Stop indicator changes to stay on. See starting procedure (➡P. 58) for standard engine starting.

If the Idling Stop switch is at Ⓐ OFF (Idling):

While the engine is stopping by the Idling Stop system, if you press the Idling Stop switch to Ⓐ OFF (Idling), the Idling Stop system will be cancelled. Restart the engine with the start button referring to the starting procedure (➡P. 58) for standard engine starting.

If the Idling Stop indicator flashes (the Idling Stop switch is at Ⓐ (Idling Stop) position), but engine does not start even if the throttle is opened, perform the followings.

Low (or dead) battery or battery lead is loose:

Check the battery and battery terminals. If the battery is weak, contact your dealer.

When the Honda SMART Key System Does Not Operate Properly

When the Honda SMART Key system does not work properly, perform the following.

- Check that the Honda SMART Key system is activated.
  Lightly push the ON/OFF button.
  If the Honda SMART Key LED is red, activate the Honda SMART Key system.
  ➡P. 36
  If the Honda SMART Key LED does not respond, replace the battery.
- Check that there is no communication failure in the Honda SMART Key system.
  The Honda SMART Key system uses low-intensity radio waves. The Honda SMART Key system may not work properly in the following conditions:
  - ▶ When there are facilities nearby that generate strong radio waves or noise such as TV towers, power stations, radio stations, or airports.
  - ▶ When you carry the Honda SMART Key with a laptop or wireless communication device such as a radio or mobile phone.
  - ▶ When the Honda SMART Key comes into contact with or is covered by metal objects.

Continued

- Check that a registered Honda SMART Key is used.
  Use a registered Honda SMART Key.
  The Honda SMART Key system cannot be activated without a registered Honda SMART Key.

- Make sure that you do not use a broken Honda SMART Key.
  If you use a broken Honda SMART Key, the Honda SMART Key system cannot be activated. Bring the emergency key and ID tag to your dealer.

- Check the battery condition and battery lead in your vehicle.
  Check the battery and battery terminals. If the battery is weak, contact your dealer.

If the Honda SMART Key system cannot be activated due to other causes, contact your dealer.

Unlock the Seat in an Emergency

The seat lock can be unlocked by using the emergency key.

Open

1. Remove the front lid. ➡P. 92
2. Align the projection of the emergency key with the slot of the emergency seat opener, and turn the emergency key counterclockwise.
3. Open the seat and turn the emergency key clockwise

Close

1. Close and push down on the rear of the seat until it locks. Make sure that the seat is locked securely by pulling it up lightly. If the seat is not locked, turn the emergency key clockwise to lock the seat catch.
2. Install the front lid.

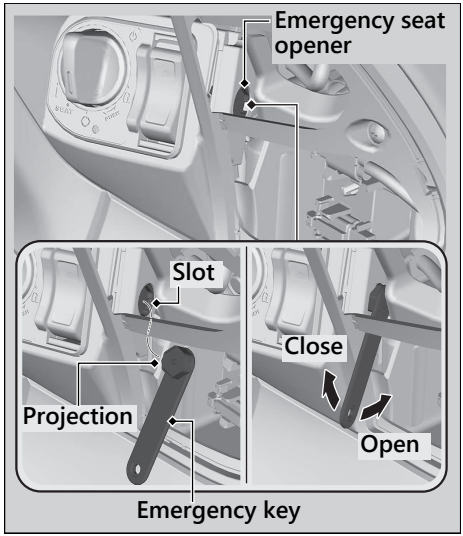

Set up to ID number input mode

1. Check the ID number on the ID tag.
2. Press and hold the ignition switch for more than 4 seconds.
   ▶ The ignition switch ring and the Honda SMART Key indicator flash.
3. Press the ignition switch while the ignition switch ring and the Honda SMART Key indicator are flashing.
   ▶ The ignition switch ring and the Honda SMART Key indicator stay lit, and the ID number input mode turns on.

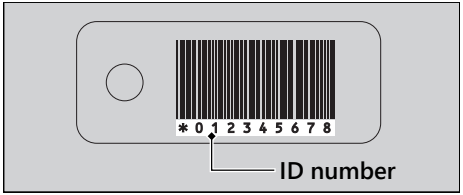

ID number input

You can input your ID number by pressing the ignition switch when the ignition switch is (Off), (Lock) or SEAT position. Input the ID number on the ID tag in order from the left in turn by pressing the ignition switch. The ID number is authenticated according to the number of times the ignition switch is pushed.

Push the ignition switch the desired number of times within 5 seconds when the ignition switch ring comes on. After 5 seconds, the ignition switch ring goes off and comes on again. This means that the inputted number is fixed, and you can input the next number.

▶ If the ignition switch ring does not come on in blue, the battery may be low. Contact your dealer.

Example:

- To input “0”, wait for 5 seconds without pushing the ignition switch when the ignition switch ring comes on.
- To input “1”, push the ignition switch once within 5 seconds when the ignition switch ring comes on.

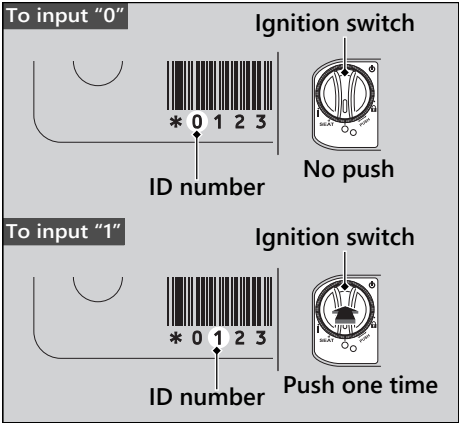

ID number input success

After the last ID number is input, the ignition switch ring and the Honda SMART Key indicator go off, and when they come on again the ignition switch is unlocked.

Turn the ignition switch to the (On) position within 6 minutes. You can start the engine.

To lock the ignition switch, turn the ignition switch to the SEAT, (Off), or (Lock) position, and press and hold the ignition switch for 2 seconds. The ignition switch also locks automatically when the ignition switch has been in the SEAT, (Off), or (Lock) position for about 6 minutes after the ID number is successfully inputted.

When the ignition switch is locked, the ignition switch ring goes off.

To unlock the ignition switch again, repeat the procedure for unlocking the ignition switch.

Continued

ID number input failure

After the last ID number is input, the ignition switch ring and the Honda SMART Key indicator flash at 1 second intervals, and then go off.

The ignition switch does not unlock.

Redo the "Unlock the Ignition Switch in an Emergency" procedure. ➡ P. 124

ID number input cancel

If you make a mistake while inputting your ID, press and hold the ignition switch for 2 seconds or do not press the ignition switch, just wait for the ignition switch ring and the Honda SMART Key indicator to turn off.

Redo the "Unlock the Ignition Switch in an Emergency" procedure. ➡ P. 124

Repairing a puncture or removing a wheel requires special tools and technical expertise. We recommend you have this type of service performed by your dealer.
After an emergency repair, always have the tyre inspected/replaced by your dealer.

Emergency Repair Using a Tyre Repair Kit

If your tyre has a minor puncture, you can make an emergency repair using a tubeless tyre repair kit.
Follow the instructions provided with the emergency tyre repair kit.
Riding your vehicle with a temporary tyre repair is very risky. Do not exceed 50 km/h (30 mph). Have the tyre replaced by your dealer as soon as possible.

⚠WARNING

Riding your vehicle with a temporary tyre repair can be risky. If the temporary repair fails, you can crash and be seriously injured or killed.

If you must ride with a temporary tyre repair, ride slowly and carefully and do not exceed 50 km/h (30 mph) until the tyre is replaced.

Battery Goes Dead

Charge the battery using a motorcycle battery charger.
Remove the battery from the vehicle before charging.

Do not use an automobile-type battery charger, as these can overheat a motorcycle battery and cause permanent damage. If the battery does not recover after recharging, contact your dealer.

NOTICE
Jump starting using an automobile battery can damage your vehicle's electrical system and is not recommended.

Burned-out Light Bulb

Follow the procedure below to replace a burned-out light bulb.

Turn the ignition switch to the (Off) or (Lock) position.

Allow the bulb to cool before replacing it.

Do not use bulbs other than those specified.

Check the replacement bulb for correct operation before riding.

For the light bulb wattage, see "Specifications." ➔ P. 150

The headlight and position light use several LEDs. If there is an LED which is not turned on, see your dealer for servicing.

Brakelight/Taillight and Rear Turn Signal Bulb

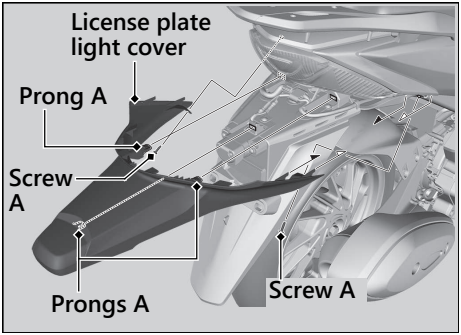

1. Remove the license plate light cover by removing the screws A and the prongs.
2. Remove the fuel tank cover and the rear centre cover. ➡P. 93

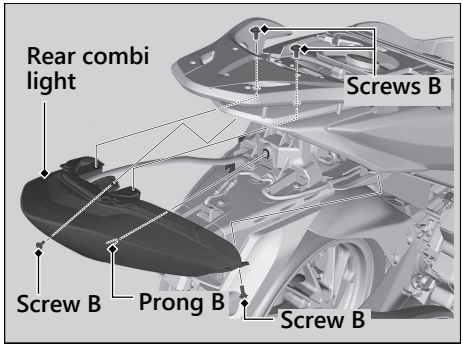

3. Remove the rear combi light by removing the screws B and the prong B.

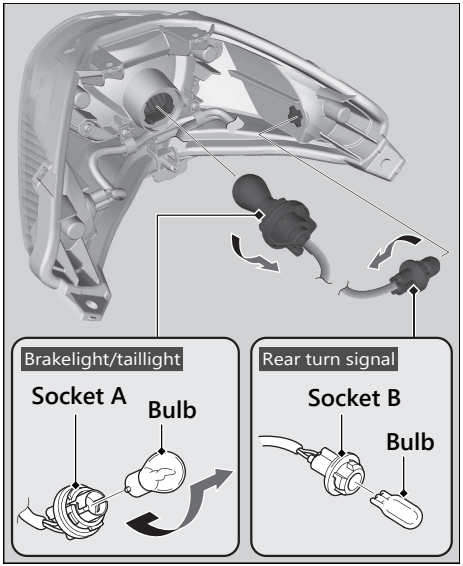

Brakelight/Taillight Bulb

4. Turn the socket A counterclockwise and pull it out.
5. Slightly press the bulb in and turn it counterclockwise.
6. Install a new bulb and parts in the reverse order of removal.

Rear Turn Signal Bulb

4. Turn the socket B counterclockwise and pull it out.
5. Pull out the bulb without turning it.
6. Install a new bulb and parts in the reverse order of removal.
   ▶ Use only the amber bulb.

Front Turn Signal Bulb

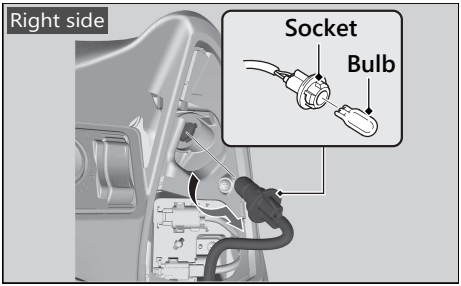

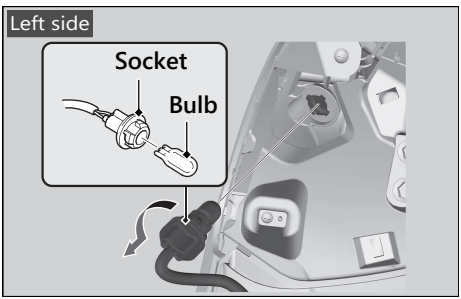

1. When remove the right turn signal bulb
   Remove the front lid. ➔ P. 92
   When remove the left turn signal bulb
   Remove the maintenance lid. ➔ P. 94
2. Turn the socket counterclockwise and pull it out.
3. Pull out the bulb without turning it.
4. Install a new bulb and parts in the reverse order of removal.
   ▶ Use only the amber bulb.

Continued

License Plate Light Bulb

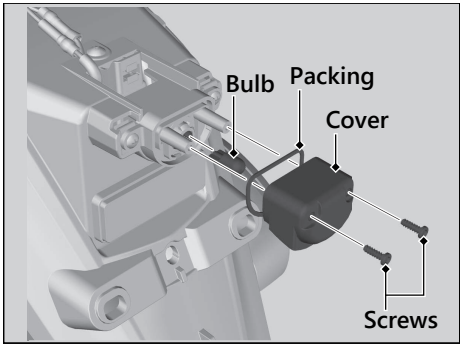

1. Remove the license plate light cover.
   ➔ P. 129
2. Remove the cover by removing the screws.
3. Pull out the bulb without turning it.
4. Install a new bulb and parts in the reverse order of removal.
   ▶ After putting back the packing in place, install the license plate light cover.

Blown Fuse

Before handling fuses, see "Inspecting and Replacing Fuses." ➡ P. 81

Fuse Box Fuses

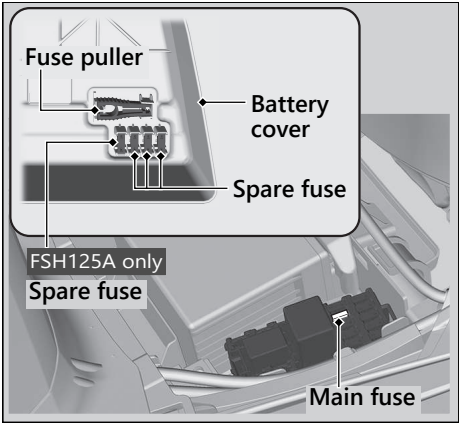

1. Remove the battery cover. ➡ P. 89
2. Pull the main fuse and other fuses out one by one with the fuse puller furnished in reverse side of the battery cover and check for a blown fuse. Always replace a blown fuse with a spare fuse of the same rating.
   ▶ Spare fuses are provided on reverse side of the battery cover.
3. Install the parts in the reverse order of removal.

NOTICE
If a fuse fails repeatedly, you likely have an electrical problem. Have your vehicle inspected by your dealer.

Unstable Engine Operation Occurs Intermittently

If the fuel pump filter is clogged, unstable engine operation will occur intermittently while riding.
Even if this symptom occurs, you can continue to ride your vehicle.

If unstable engine operation occurs even if sufficient fuel is available, have your vehicle inspected by your dealer as soon as possible.

Information

Service Diagnostic Recorders ..... P. 136
Keys ..... P. 136
Instruments, Controls, & Other Features ... P. 139
Caring for Your Vehicle ..... P. 140
Storing Your Vehicle ..... P. 143
Transporting Your Vehicle ..... P. 143
You & the Environment ..... P. 144
Serial Numbers ..... P. 145
Fuels Containing Alcohol ..... P. 146
Catalytic Converter ..... P. 147

Service Diagnostic Recorders

II E, II ED type

Your vehicle is equipped with service-related devices that record information about powertrain performance and riding conditions. The data can be used to help technicians diagnose, repair and maintain the vehicle. This data may not be accessed by anyone else except as legally required or with the permission of the vehicle owner.

However this data may be accessed by Honda, its authorised dealers and authorised repairers, employees, representatives and contractors only for the purpose of the technical diagnosis, research and development of the vehicle.

Keys

Emergency Key

The emergency key is used for an emergency.

- To unlock the seat. ➡ P. 123

Do not store the emergency key in any compartment.

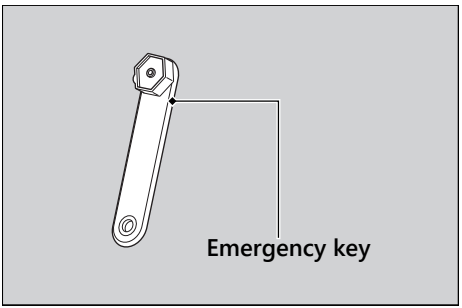

Honda SMART Key

Carrying the Honda SMART Key allows you to perform the following operations:

- Locking or unlocking the ignition switch
- Releasing the seat lock
- Locking or unlocking the steering

The ID number of the Honda SMART Key is on the ID tag. You can also unlock the ignition switch by inputting the ID number.

Always carry both the emergency key and ID tag, but separate from the Honda SMART Key, to avoid losing all of them at the same time.

Also store a copy of your ID number in a safe place other than your vehicle.

The Honda SMART Key contains electronic circuits. If the circuits are damaged, the Honda SMART Key will not allow you to perform any operations.

- Do not drop the Honda SMART Key or set heavy objects on them.
- Protect the Honda SMART Key from direct sunlight, high temperature, and high humidity.
- Do not scratch or puncture.
- Do not store near any magnetized products such as a magnetized key chain.
- Always keep the Honda SMART Key away from electric appliances such as a TV, radio, PC or low-frequency massage device.

Continued

- Keep the Honda SMART Key away from liquids. If it gets wet, dry it immediately with a soft cloth.
- Keep the Honda SMART Key away from the vehicle while washing the vehicle.
- Do not burn.
- Do not wash in an ultrasonic cleaner.
- If fuel, wax, or grease adhere to the Honda SMART Key, wipe it off immediately to avoid cracking or warping.
- Do not disassemble the Honda SMART Key other than when changing a battery. Only the cover of the Honda SMART Key can be disassembled. Do not disassemble other parts.
- Do not lose your Honda SMART Key. If you lose it, you will need to register a new Honda SMART Key. See your dealer with your emergency key and ID tag for registration.

The battery in the Honda SMART Key system normally lasts about 2 years.

Do not keep mobile phones or other radio transmitting devices in any compartment. The radio frequency from the devices will interrupt the Honda SMART Key system.

To get an additional Honda SMART Key, take the Honda SMART Key and the vehicle to your dealer.

EU Directive

This Honda SMART Key system complies with the RE (Radio Equipment) Directive (2014/53/EU).

The declaration of conformity to RE Directive is provided to the owner at the time of purchase. The declaration of conformity should be kept at a safe place. When the declaration of conformity is lost or is not provided, contact your dealer.

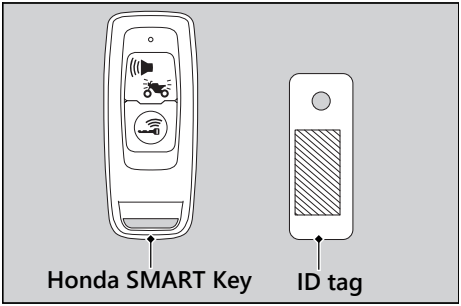

Instruments, Controls, & Other Features

Ignition Switch

Leaving the ignition switch in the (On) position with the engine stopped will drain the battery.

Do not turn the ignition switch while riding.

Odometer

The display remains at 999,999 when the odometer exceeds 999,999.

Tripmeter

Each tripmeter resets to 0.0 when the trip mileage exceeds 9,999.9.

Document Bag

The owner's manual, registration, and insurance information can be stored in the plastic document bag located under the seat.

Caring for Your Vehicle

Frequent cleaning and polishing is important to ensure the life of your Honda. A clean vehicle makes it easier to spot potential problems.
In particular, seawater and salts used to prevent ice on roads promote the formation of corrosion. Always wash your vehicle thoroughly after riding on coastal or treated roads.

Washing

Allow the engine, muffler, brakes, and other high-temperature parts to cool before washing.

1. Rinse your vehicle thoroughly using a low pressure garden hose to remove loose dirt.
2. If necessary, use a sponge or a soft towel with mild cleaner to remove road grime.
   ▶ Clean the headlight lens, panels, and other plastic components with extra care to avoid scratching them.
   Avoid directing water into the air cleaner, muffler, and electrical parts.
3. Thoroughly rinse your vehicle with plenty of clean water and dry with a soft, clean cloth.
4. After the vehicle dries, lubricate any moving parts.
   ▶ Make sure that no lubricant spills onto the brakes or tyres. Brake discs, pads, drum or shoes contaminated with oil will suffer greatly reduced braking effectiveness and can lead to a crash.
5. Apply a coat of wax to prevent corrosion.
   ▶ Avoid products that contain harsh detergents or chemical solvents. These can damage the metal, paint, and plastic on your vehicle.
   Keep the wax clear of the tyres and brakes.
   ▶ If your vehicle has any mat painted parts, do not apply a coat of wax to the mat painted surface.

Washing Precautions

Follow these guidelines when washing:

- Do not use high-pressure washers:
  - ▶ High-pressure water cleaners can damage moving parts and electrical parts, rendering them inoperable.
  - ▶ Water in the air intake can be drawn into the throttle body and/or enter the air cleaner.
- Do not direct water at the muffler:
  - ▶ Water in the muffler can prevent starting and causes rust in the muffler.
- Dry the brakes:
  - ▶ Water adversely affects braking effectiveness. After washing, apply the brakes intermittently at low speed to help dry them.
- Do not direct water under the seat:
  - ▶ Water in the under seat compartment can damage your documents and other belongings.
- Do not direct water at the air cleaner:
  - ▶ Water in the air cleaner can prevent the engine from starting.
- Do not direct water near the headlight:
  - ▶ The headlight's inside lens may fog temporarily after washing or while riding in the rain. This does not impact the headlight function.
    However, if you see a large amount of water or ice accumulated inside the lens(es), have your vehicle inspected by your dealer.
- Do not use wax or polishing compounds on mat painted surfaces:
  - ▶ Use a soft cloth or sponge, plenty of water, and a mild detergent to clean mat painted surfaces. Dry with a soft clean cloth.

Continued

Aluminium Components

Aluminium will corrode from contact with dirt, mud, or road salt. Clean aluminium parts regularly and follow these guidelines to avoid scratches:

- Do not use stiff brushes, steel wool, or cleaners containing abrasives.
- Avoid riding over or scraping against curbs.

Panels

Follow these guidelines to prevent scratches and blemishes:

- Wash gently using a soft sponge and plenty of water.
- To remove stubborn stains, use diluted detergent and rinse thoroughly with plenty of water.
- Avoid getting petrol, brake fluid, or detergents on the instruments, panels, or headlight.

Exhaust Pipe and Muffler

If the exhaust pipe and muffler are painted, do not use a commercially available abrasive kitchen cleaning compound. Use a neutral detergent to clean the painted surface on the exhaust pipe and muffler. If you are not sure if your exhaust pipe and muffler are painted, contact your dealer.

Storing Your Vehicle

If you store your vehicle outdoors, you should consider using a full-body cover.
If you won't be riding for an extended period, follow these guidelines:

- Wash your vehicle and wax all painted surfaces (except mat painted surfaces). Coat chrome pieces with rust-inhibiting oil.
- Place your vehicle on its centre stand and position a block so that both tyres are off the ground.
- After rain, remove the body cover and allow the vehicle to dry.
- Remove the battery (➡P. 88) to prevent discharge. Fully charge the battery and then place it in a shaded, well-ventilated area.
  ▶ If you leave the battery in place, disconnect the negative ⊖ terminal to prevent discharge.

After removing your vehicle from storage, inspect all maintenance items required by the Maintenance Schedule.

Transporting Your Vehicle

If your vehicle needs to be transported, it should be carried on a motorcycle trailer or a flatbed truck or trailer that has a loading ramp or lifting platform and motorcycle tie-down straps. Never try to tow your vehicle with a wheel or wheels on the ground.

NOTICE
Towing your vehicle with a wheel or wheels on the ground can cause serious damage to the transmission.

You & the Environment

Owning and riding a vehicle can be enjoyable, but you must do your part to protect the environment.

Choose Sensible Cleaners

Use a biodegradable detergent when you wash your vehicle. Avoid aerosol spray cleaners that contain chlorofluorocarbons (CFCs) which damage the atmosphere's protective ozone layer.

Recycle Wastes

Put oil and other toxic wastes in approved containers and take them to a recycling centre. Call your local or state office of public works or environmental services to find a recycling centre in your area and to get instructions on how to dispose of non-recyclable wastes. Do not place used engine oil in the trash or pour it down a drain or on the ground. Used oil, petrol, coolant, and cleaning solvents contain poisons that can hurt refuse workers and contaminate drinking water, lakes, rivers, and oceans.

Serial Numbers

The frame and engine serial numbers uniquely identify your vehicle and are required in order to register your vehicle. They may also be required when ordering replacement parts.

II V, IV V, VI V, VII V type

To check the frame number, remove the fuel tank cover and rear centre cover. ➔ P. 93

You should record these numbers and keep them in a safe place.

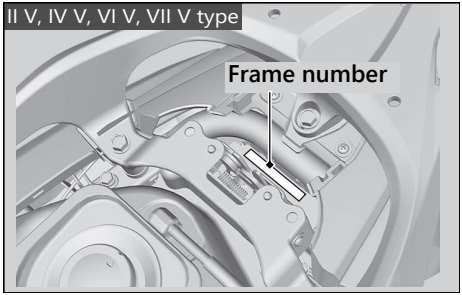

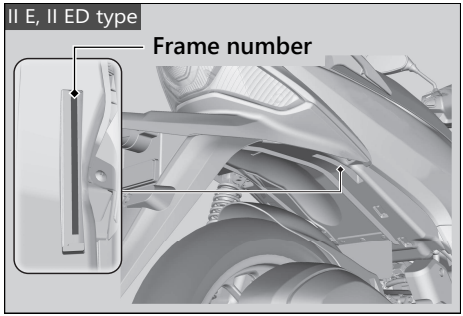

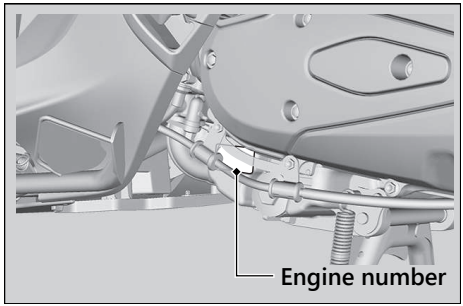

Fuels Containing Alcohol

Some conventional fuels blended with alcohol are available in some locales to help reduce emissions to meet clean air standards. If you plan to use blended fuel, check that it is unleaded and meets the minimum octane rating requirement.

The following fuel blends can be used in your vehicle:

- Ethanol (ethyl alcohol) up to 10% by volume.
  - ▶ Petrol containing ethanol may be marketed under the name Gasohol.

The use of petrol containing more than 10% ethanol may:

- Damage the painting of the fuel tank.
- Damage the rubber tubes of the fuel line.
- Cause corrosion of the fuel tank.
- Cause poor drivability.

NOTICE

Use of blended fuels containing higher than approved percentages can damage metal, rubber, plastic parts of your fuel system.

If you notice any undesirable operating symptoms or performance problems, try a different brand of petrol.

Catalizator

Acest vehicul este echipat cu un catalizator cu trei căi. Catalizatorul conține metale prețioase care au rol de catalizator în reacțiile chimice la temperaturi ridicate care transformă hidrocarburile (HC), monoxidul de carbon (CO) și oxizii de azot (NOx) din gazele de eșapament în compuși mai puțin nocivi.

Un catalizator defect contribuie la poluarea atmosferei și poate afecta performanțele motorului. În cazul în care este necesară înlocuirea catalizatorului, folosiți o piesă de origine Honda sau un produs echivalent.

Respectați aceste instrucțiuni pentru a proteja catalizatorul vehiculului.

- Folosiți întotdeauna benzină fără plumb. Benzina cu plumb va deteriora catalizatorul.
- Mențineți motorul în stare bună de funcționare.
- Verificați vehiculul la dealer dacă motorul dă rateuri, se calează sau nu funcționează corespunzător, întrerupeți deplasarea și opriți motorul. Contactați, cât mai curând posibil, un dealer autorizat Honda pentru efectuarea intervențiilor necesare.

Main Components

Overall length	1,950 mm (76.8 in)	
Overall width	Except II E, II ED type	669 mm (26.3 in)
	II E, II ED type	670 mm (26.4 in)
Overall height	1,100 mm (43.3 in)	
Wheelbase	Except II E, II ED type	1,304 mm (51.3 in)
	II E, II ED type	1,305 mm (51.4 in)
Minimum ground clearance	Except II E, II ED type	151 mm (5.9 in)
	II E, II ED type	150 mm (5.9 in)
Caster angle	26º 30′	
Trail	70 mm (2.8 in)	
Curb weight	Except II E, II ED type	116 kg (256 lb)
	II E, II ED type	118 kg (260 lb)
Maximum weight capacity *1	Except II E, II ED type	266 kg (586 lb)
	II E, II ED type	177 kg (390 lb)
Maximum luggage weight *2	Glove box	1.0 kg (2.2 lb)
	Shopping hook	1.5 kg (3.3 lb)
	Centre compartment	10 kg (22 lb)
	Rear carrier	3 kg (6.6 lb)
Passenger capacity	Rider and 1 passenger	
Minimum turning radius	1.90 m (6.2 ft)	

*1 : Including rider, passenger, all luggage, and accessories
*2 : Includes the weight of the luggage and added accessories

Displacement	Except II E, II ED type 124.8 cm³ (7.61 cu-in)
	II E, II ED type 125.0 cm³ (7.63 cu-in)
Bore x stroke	53.5 x 55.5 mm (2.11 x 2.19 in)
Compression ratio	11.5:1
Fuel	Except II E, II ED type Unleaded petrol Recommended: 92 RON or higher
	II E, II ED type Unleaded petrol Recommended: 95 RON or higher
Fuel containing alcohol	ETHANOL up to 10 % by volume
Tank capacity	5.6 L (1.48 US gal, 1.23 Imp gal)
Battery	Except II E, II ED type GTZ6V 12 V-5 Ah (10 HR)
	II E, II ED type YTZ8V 12 V-7 Ah (10 HR)/12 V-7.4 Ah (20 HR)
Primary reduction	V-Matic (2.65:1-0.82:1)
Final reduction	11.271

Date de întreținere

Dimensiune anvelope	Față	80/90-16M/C 43P
	Spate	100/90-14M/C 57P
Tip anvelope		Bias-ply, tubeless
Anvelope recomandate	Cu excepția versiunior II E, II ED	
	Față	Vee Rubber V431F
	Spate	Vee Rubber V431RE
	Versiuni II E, II ED	
	Față	CHENG SHIN C-922F
	Spate	CHENG SHIN C-922R
Categorie utilizare anvelope *1	Normal	Permisă
	Specială	Nu este permisă
	zăpadă	Nu este permisă
	Moped	Nu este permisă
Presiune anvelope (doar șofer)	Față	175 kPa (1.75 kgf/cm^2, 25 psi)
	Spate	200 kPa (2.00 kgf/cm^2, 29 psi)
Presiune anvelope (șofer și pasager)	Front	175 kPa (1.75 kgf/cm^2, 25 psi)
	Rear	250 kPa (2.50 kgf/cm^2, 36 psi)
Bujie	(standard)	LMAR8L-9 (NGK)
Distanță între electrozii bujiei		0.80 - 0.90 mm (0.031 - 0.035 in)
Ralanti		1,700 ± 100 rpm

Ulei motor recomandat	Ulei de motor pentru motoarele de motociclete Honda în 4 timpi, clasificare API SG sau superioarău c excepția uleiurilor marcate ca "Energy Conserving"sau "Resource Conserving", SAE 10W-30, JASO T 903 standard MB	
Capacitate ulei motor	După scurgere	0,8 L (0.8 US qt, 0.7 Imp qt)
	După scurgere și curățare sită filtrare ulei	0,85 L (0.90 US qt, 0.75 Imp qt)
	După demontare	0,9 L (1.0 US qt, 0.8 Imp qt)
Capacitate ulei transmisie	După scurgere	0,12 L (0.13 US qt, 0.11 Imp qt)
	După demontare	0,14 L(0.15 US qt, 0.12 Imp qt)
Lichid de frână recomandat	Lichid de frână Honda DOT 3 sau DOT 4	
Lichid de răcire recomandat	Cu excepția versiunilor II E, II ED LICHID DE RĂCIRE HONDA PRE-MIX	
	Versiuni II E, II ED Pro Honda HP Coolant	
Capacitate sistem răcire	0,37 L (0.39 US qt, 0.33 Imp qt)	

*1 : Regulament UE

Becuri

Far	LED
Stop frână/stop poziție	12 V-21/5 W
Semnalizator față	12 V-10 W × 2
Semnalizator spate	12 V-10 W × 2
Număr înmatriculare	12 V-5 W
Lumină poziție	LED

Siguranțe

Siguranță principală		20 A
Alte siguranțe	**FSH125A**	15 A, 10 A, 7.5 A
	FSH125	10 A, 7.5 A